1

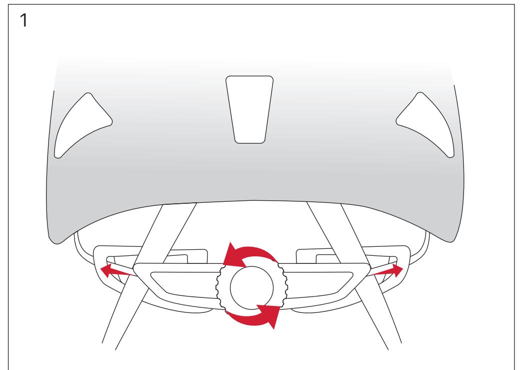

2

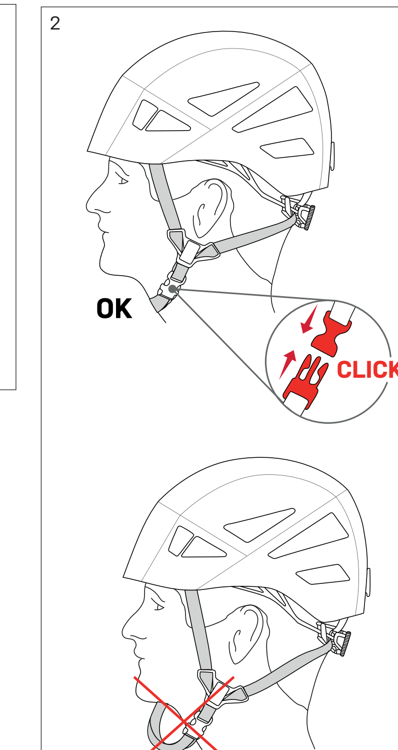

3

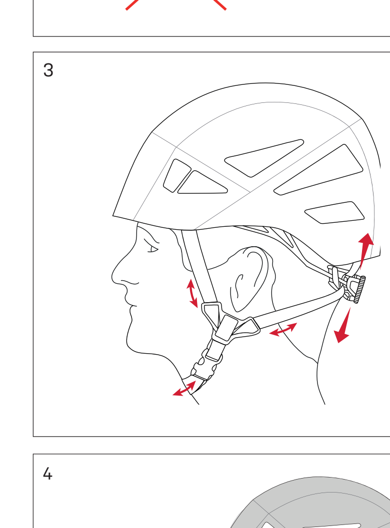

4

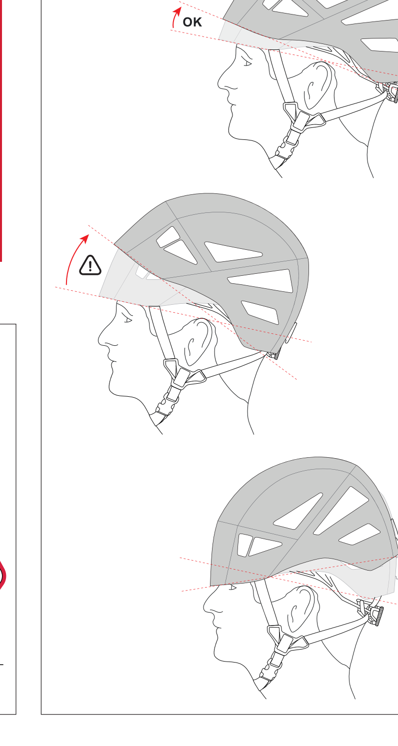

5

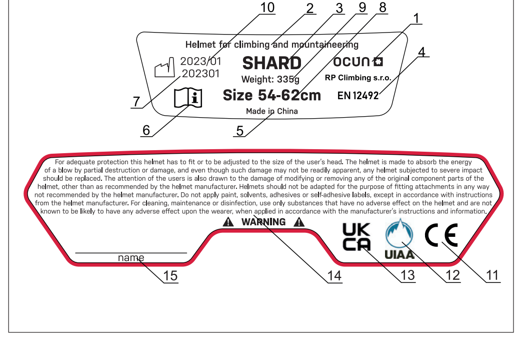

CE Notified body or bodies involved in the conformity assessment of the PPE:
Notified Body 1023, Institute for testing and certification, Inc.
trida Tomase Bati 299, 763 02 Zlin, Czechia

ocun.com
RP Climbing s.r.o.
Hegerova 345, 572 01 Polička,
Czechia
info@ocun.com

Instructions of use
Declarations of conformity
Latest version
Other languages
ocun.com

v241206

ocun.com
RP Climbing s.r.o.
Hegerova 345, 572 01 Polička, Czechia
info@ocun.com

EN 12492
HELMETS

ENGLISH

Climbing helmet EN 12492 – instructions for use
Do not use this product without first carefully reading these instructions.
These instructions contain all necessary information for correct usage, storage and maintenance. Any other use is **PROHIBITED** and may cause a serious accident, injury, or death. There are many unsuitable ways to use these products and only some of them are described in these instructions (crossed-out illustrations). The product may only be used by competent and responsible persons or persons under the direct instruction and supervision of such persons. The user is responsible for the risks that may arise as a result of failure to comply with the correct method of use.

USE
This helmet is specially designed for mountaineering and sport climbing.
This product is part of your personal safety equipment. The risks associated with its use are borne by the user. Activities at heights involve serious risks and danger of head injury. Possibility of injury cannot be completely ruled out.
The following instructions are very important to ensure the optimal use of the helmet. However, even reading them cannot fully replace experience, personal responsibility, and caution of individual users associated with the risks involved in sport climbing and mountaineering. These instructions do not relieve the helmet user of their personal responsibility in relation to the risks involved. The helmet may only be used in risky activities by trained and experienced users or by users under the supervision of a professional. The manufacturer shall not be held liable for events caused by improper use of the product. The responsibility and risk are entirely borne by the user. If the product is used in rescue activities or as PPE, it is recommended that the user is familiar with the national standards for the area.

SETTINGS
For safe use, it is essential that the helmet is adjusted to the dimensions of the user's head. A properly adjusted helmet with the chin strap fastened and the buckle in the correct position relative to the circumference of the head will hold the helmet firmly on the head so that it does not slide from side to side or move when worn. The helmet will provide the maximum achievable level of safety only when optimally adjusted. Correct and safe adjustment of the helmet is only possible when the chin strap is fastened and tightened in proportion to the circumference of the user's skull. The straps must not cover the ears, and the buckle must not touch the chin. A properly fastened chin strap must not press on the larynx. The helmet must always be adjusted to the head in a horizontal position so that it also protects the user's forehead.

1. Put on the helmet with the size adjustment system (rear) in the open position.
2. Lock the size adjustment system by turning the rear wheel (Fig. 1).
3. Fasten the buckle on the chin strap. You must clearly hear the sound of the buckle clicking. Tighten the strap so that the buckle remains fastened (Fig. 2).
4. Adjust the length of the strap (Fig. 2)
5. Check the correct position of the helmet on the head and the correct locking of the buckle on the chin strap and the size adjustment system (rear). If the helmet is correctly adjusted, it will not move from side to side on the head. The more accurate the adjustment, the higher the level of safety (Fig. 3 and Fig. 4).

CHECKING
Before every use, always check that the product is in perfect condition and that it does not show signs of wear or other damage. In case of the slightest doubt, replace the product with a new one.
The helmet is designed to absorb the energy of an impact by partial breakage or damage. Any helmet subjected to a severe impact must therefore not be used again, even if the damage is not visible.
Besides regular checks before and after use, the product must be thoroughly examined at least once every 12 months by a professionally qualified person. The frequency of the professional checks is determined by the type and intensity of use of the product. For the best overview of equipment usage, it is recommended to assign all equipment components to only one user, who will know the history of the equipment very well. The report of the examination should be recorded on the product registration record. Details regarding regular examinations of individual personal protective equipment can be found on the web pages www.ocun.com.

MATERIALS
The materials used do not cause allergic reactions, hypersensitivity or skin irritation.
Filler: EPS – Expanded high density polystyrene
Shell: ABS – Acrylonitrile Butadiene Styrene

STORAGE AND TRANSPORT
There is no specific type of packaging recommended for transport and storage. However, it is necessary to protect the products (material) from direct sunlight, chemicals, direct heat and mechanical damage. The product should ideally be stored in a dry, dark and cold environment, and loose – without transport packaging.

MAINTENANCE
Modifications and repairs performed outside of the Ocún brand's manufacturing plant are prohibited. The user is only allowed to replace the inner padding with the spare padding supplied with the helmet.

CLEANING AND DISINFECTION
Cleaning and disinfection: Clean soiled products with cold or warm water up to 30° C, or using a mild soap solution (then wash thoroughly with clean water). Dry in a shady and well-ventilated place, avoiding direct sunlight. Chemical cleaning and disinfection are not permitted and can seriously damage the product.

EFFECT OF CHEMICAL COMPOUNDS
It is absolutely necessary to avoid contact with chemical compounds (chemicals), especially with acids and alkalis. Damage caused by acids is not optically visible. Products that have come into contact with acids (e.g. car battery acid) must be immediately retired from use.
It is forbidden to use coatings, solvents, adhesives, glues, or adhesive labels on the product.

LIFESPAN AND RETIREMENT FROM USE
The lifespan of products is affected by many factors, such as frequency and method of use, method of storage, climate conditions, and the like.
The product must be always replaced if:
- the shell or EPS liner is visibly damaged
- is subjected to a severe impact (even though it may not be visibly damaged afterwards)
- the seam or strap is broken
- it is permanently soiled (for example by grease, asphalt, oils, paints, etc.)
- it has been exposed to a strong thermal, contact or friction heat, with visible traces of melting
- you do not know its complete past history

Under ideal storage conditions and very infrequent use, the product should be replaced no later than 10 years after the date of manufacture.

NOTICE
In extraordinary circumstances and conditions, the product may need to be discarded after its first use. Rough handling, impact, moisture, and/or icing will reduce the strength of the product.

WARRANTY
Two years for material or manufacturing defects. Normal wear and tear, oxidation, poor maintenance, and other use are excluded from the warranty.

MARKINGS
Information on the label (Fig.5)
1) Manufacturer
2) Product type
3) Product name
4) Corresponding European legislation,
5) Country of origin,
6) Carefully read and understand the instructions for use,
7) Batch number
8) Size range
9) Weight
10) Month and year of manufacture (e.g. 1/2019)
11) CE is a conformity mark (the product meets the requirements of the relevant EU legislation)
12) UIAA is a conformity mark (the product meets the requirements of the relevant UIAA legislation)
13) UKCA is a conformity mark (the product meets the requirements of the relevant UKCA legislation)
14) Safety instructions
15) Space for individual helmet marking

Labels are located in a visible place and are legible. They may be located in different places depending on the size and type of product.

This personal protective equipment was designed in accordance with Regulation (EU) 2016/425 of the European Parliament and of the Council of 9 March 2016.
EU DECLARATION OF CONFORMITY: www.ocun.com

DEUTSCH

Gebrauchsanleitung des Bergsteigerhelmes EN 12492
Verwenden Sie dieses Produkt nicht, ohne diese Gebrauchsanweisung sorgfältig gelesen zu haben.
Die Gebrauchsanweisung enthält alle notwendigen Informationen für die ordnungsgemäße Verwendung, Lagerung und Wartung. Jede andere Verwendung ist **VERBOTEN** und kann zu schweren Unfällen, Verletzungen oder zum Tod führen. Es gibt viele ungeeignete Verwendungsmethoden, von denen nur einige in dieser Gebrauchsanweisung beschrieben sind (durchgestrichene Bilder). Das Produkt darf nur von qualifizierten und verantwortlichen Personen oder unter der direkten Anleitung und Aufsicht dieser Personen verwendet werden. Der Benutzer haftet für Risiken aus unsachgemäßer Verwendung.

VERWENDUNG
Der Helm wurde speziell zum Bergsteigen und Sportklettern entwickelt.
Das Produkt ist ein Bestandteil der persönlichen Sicherheitsausrüstung. Die Risiken im Zusammenhang mit der Verwendung trägt der Nutzer. Aktivitäten in Höhen tragen besondere Risiken und Gefahren von Kopfverletzungen mit sich. Verletzungen können nicht gänzlich ausgeschlossen werden.
Die nachfolgenden Anweisungen sind zur optimalen Nutzung des Helmes sehr wichtig. In dem diese gelesen werden lassen sich jedoch nicht die Erfahrungen, die persönliche Verantwortung und die Behutsamkeit der Nutzer im Bezug auf die Risiken ersetzen, die das Sportklettern und Bergsteigen mit sich bringen. Diese Anleitung befreit den Helmträger nicht von seiner persönlichen Verantwortung im Zusammenhang mit den drohenden Risiken. Der Helm darf bei Risikotätigkeiten nur von trainierten und erfahrenen Nutzern bzw. von Nutzern unter Aufsicht eines Profis getragen werden. Der Hersteller haftet nicht für Folgen, die durch die falsche Verwendung des Produktes entstanden sind. Die Verantwortung und das Risiko trägt zur Gänze der Nutzer. Wenn das Produkt bei Rettungsaktionen, oder als persönliches Arbeitsschutzmittel verwendet wird, empfiehlt es sich den Nutzer mit den nationalen Normen für den jeweiligen Bereich vertraut zu machen.

EINSTELLUNG
Damit das Produkt sich verwendet werden kann ist es erforderlich den Helm gemäß der Kopfgröße des Nutzers einzustellen. Ein richtig eingestellter Helm mit geschlossenem Kinnriemen und Verschluss in richtiger Position sitzt richtig am Kopf und rutscht nicht zur Seite. Nur wenn der Helm richtig eingestellt ist bietet er maximale Sicherheit. Der Helm kann nur dann richtig und sicher eingestellt werden, wenn der Kinnriemen geschlossen ist und der Helm gut am Kopf des Nutzers sitzt. Die Riemen dürfen die Ohren nicht verdecken und die Schnalle darf nicht das Kinn berühren. Ein richtig geschlossener Kinnriemen darf nicht am Kehlkopf drücken. Der Helm muss immer in horizontaler Position am Kopf eingestellt werden, damit auch die Stirn des Nutzers geschützt ist.

1. Setzen Sie den Helm mit offenem System und angepasster Größe (hinten) auf.
2. Schließen Sie das System zur Anpassung der Größe durch drehen des hinteren Rades (Abb. 1).
3. Schließen Sie die Schnalle am Kinnriemen. Sie müssen ein Klickgeräusch hören, wenn Sie die Schnalle schließen. Ziehen Sie den Riemen so fest, damit die Schnalle geschlossen bleibt (Abb. 2).
4. Passen Sie die Riemenlänge an. (Abb. 2)
5. Kontrollieren Sie die richtige Position des Helms auf dem Kopf und schließen Sie die Schnallen am Kinnriemen und auch das System zur Anpassung der Größe (hinten). Wenn der Helm richtig eingestellt ist, rutscht dieser nicht zur Seite. Je genauer der Helm eingestellt ist, umso sicherer ist er (Abb. 3 und Abb. 4).

KONTROLLE
Überprüfen Sie vor jedem Gebrauch, ob sich das Produkt in einwandfreiem Zustand befindet und ob es Gebrauchsspuren oder andere Schäden aufweist. Ersetzen Sie das Produkt bei jeglichen Zweifeln durch ein neues.
Der Helm wurde so hergestellt, damit er die Energie von Stößen absorbiert. Dabei wird dieser beschädigt oder er geht kaputt. Deshalb darf ein Helm, der einem Stoß ausgesetzt war auf keinen Fall weiterverwendet werden, auch nicht wenn keine Beschädigung sichtbar ist.
Neben der Überprüfung vor und während des Gebrauchs des Produkts muss mindestens einmal in 12 Monaten eine gründliche periodische Inspektion durch eine fachlich qualifizierte Person vorgenommen werden. Die Häufigkeit der gründlichen periodischen Inspektionen richtet sich nach Art und Intensität der Nutzung des Produkts. Für einen besseren Überblick über die Nutzung der Ausrüstung empfehlen wir, alle ihre Komponenten nur einem Benutzer zuzuordnen, der ihre Geschichte perfekt kennt. Die Ergebnisse der Inspektionen müssen im Nutzungsnachweis des Produkts vermerkt werden. Details bezüglich der regelmäßigen Inspektion einzelner Schutzausrüstungen finden Sie auf der Website www.ocun.com.

MATERIALIEN
Die verwendeten Materialien verursachen keine Allergien, Überempfindlichkeit oder Hautreizungen.
Innenschale: EPS – Expandiertes Polystyrol mit hoher Dichte
Außenschale: ABS – Acrylnitril-Butadien-Styrol

LAGERUNG UND TRANSPORT
Es gibt keine bestimmte Art von Verpackung für Transport und Lagerung. Es ist jedoch erforderlich, die Produkte (das Material) vor direkter Sonneneinstrahlung, chemischen Verbindungen, Hitze und mechanischer Beschädigung zu schützen. Optimale Lagerbedingungen sind: trockene, dunkle und kühle Umgebung und lose Lagerung ohne Transportverpackung.

WARTUNG
Änderungen oder Reparaturen am Produkt außerhalb des Ocún-Herstellungsbetriebs sind verboten. Der Nutzer darf nur die Innenpolsterung durch die Ersatzpolsterung austauschen, die dem Helm beigepackt ist.

REINIGUNG UND DESINFEKTION
Reinigen Sie verschmutzte Produkte mit kaltem oder lauwarmem Wasser bis 30 °C, ggf. mit einer schwachen Seifenlösung (anschließend gründlich mit sauberem Wasser abspülen). An einem schattigen und gut belüfteten Ort ohne direkte Sonneneinstrahlung trocknen. Chemische Reinigung und Desinfektion sind nicht gestattet und können das Produkt ernsthaft beschädigen.

WIRKUNG CHEMISCHER VERBINDUNGEN
Der Kontakt mit chemischen Verbindungen (Chemikalien), insbesondere Säuren und Laugen, ist unbedingt zu vermeiden. Durch Säuren verursachte Schäden sind optisch nicht sichtbar. Nach Kontakt mit Säuren (z. B. Autobatteriesäure) darf das Produkt nicht mehr verwendet werden. Es ist verboten den Helm mit Farbe zu streichen, Verdünner und Klebstoffe aufzutragen oder am Helm Aufkleber anzubringen.

LEBENSDAUER UND ENTSORGUNG
Die Lebensdauer der Produkte wird von vielen Faktoren beeinflusst, z. B. von Häufigkeit und Art der Verwendung, Art der Lagerung, klimatischen Einflüssen und dergleichen.
Das Produkt muss grundsätzlich ersetzt werden, wenn:
- wenn die Außenschale oder die EPS Innenschale sichtbar beschädigt ist
- wenn der Helm einem Stoß ausgesetzt wurde (obwohl danach keine Beschädigung zu sehen ist)
- die Naht oder das Gurtband beschädigt wird
- es dauerhaft verschmutzt wurde (z. B. durch Fett, Asphalt, Öle, Farben und dergleichen)
- es zu derart starker thermischer Belastung, Kontakt- oder Reibungserwärmung kommt, dass geschmolzenes Material oder Spuren der Erwärmung sichtbar sind
- Sie die vollständige Geschichte seiner Verwendung in der Vergangenheit nicht kennen

Bei optimaler Lagerung und sehr seltener Verwendung sollten Sie das Produkt spätestens 10 Jahre nach dem Herstellungsdatum ersetzen.

HINWEIS
Unter besonderen Umständen und Einflüssen kann das Produkt bereits nach der erstmaligen Verwendung ausgemustert werden. Grober Umgang, Stöße, Feuchtigkeit und / oder Frost verringern die Festigkeit des Produktes.

GARANTIE
Zwei Jahre auf Material- oder Produktionsmängel. Normale Abnutzung, Oxidation, schlechte Pflege und andere nicht bestimmungsgemäße Verwendungen sind von der Garantie ausgeschlossen.

KENNZEICHNUNG
Etikettendaten (Abb.5)
1) Hersteller
2) Produkttyp
3) Produktname
4) Entsprechende europäische Norm,
5) Herkunftsland,
6) Lesen und verstehen Sie die Gebrauchsanweisung sorgfältig.
7) Chargennummer
8) Größe
9) Gewicht
10) Produktionsmonat und Produktionsjahr (z.B. 1/2019)
11) CE ist eine Konformitätskennzeichnung (das Produkt erfüllt die Anforderungen der zugehörigen Legislative der EU)
12) UIAA ist eine Konformitätskennzeichnung (das Produkt erfüllt die Anforderungen der zugehörigen UIAA Legislative)
13) UKCA ist eine Konformitätskennzeichnung (das Produkt erfüllt die Anforderungen der zugehörigen UKCA Legislative)
14) Sicherheitsanweisungen
15) Stelle zur individuellen Kennzeichnung des Helms

Etiketten müssen sichtbar platziert und lesbar sein. Sie können je nach Größe und Art des Produkts an verschiedenen Stellen platziert sein.

Diese PSA wurde gemäß der Verordnung (EU) 2016/425 des Europäischen Parlaments und des Rates vom 9. März 2016 entworfen.
EU-KONFORMITÄTSERKLÄRUNG: www.ocun.com

ČESKY

Návod k použití horolezecké přilby EN 12492
Bez pečlivého nastudování tohoto návodu nepoužívejte tento výrobek.
Návod obsahuje všechny potřebné informace pro správné použití, skladování a údržbu. Jakékoliv jiné použití je ZAKÁZANÉ a může způsobit vážnou nehodu, úraz, nebo smrt. Existuje mnoho nevhodných způsobů použití a jen některé z nich jsou popsány v tomto návodu (přeškrtnutá zobrazení). Výrobek smějí používat pouze osoby odborně způsobilé a odpovědné, nebo osoby pod přímým vedením a dohledem těchto osob. Uživatel je zodpovědný za rizika, která mohou v případě nedodržení správného způsobu použití nastat.

POUŽITÍ
Helma je speciálně navržena pro horolezectví a sportovní lezení.
Výrobek je součástí osobního bezpečnostního vybavení. Rizika související s jeho používáním nese uživatel. Aktivity ve výškách zahrnují závažná rizika a nebezpečí poranění hlavy. Možnost zranění nelze vyloučit absolutně.
Následující instrukce jsou velmi důležité k zajištění optimálního způsobu používání helmy. Ani jejich přečtení ovšem nemůže plně nahradit zkušenost, osobní odpovědnost a opatrnost individuálních uživatelů ve vztahu k rizikům, která přináší sportovní lezení, horolezectví. Tento návod nezbavuje uživatele helmy jeho osobní odpovědnosti v souvislosti s hrozícími riziky. Helmu při rizikových činnostech mohou používat pouze trénovaní a zkušení uživatelé či uživatelé pod dohledem profesionála. Výrobce nenese zodpovědnost za skutečnosti způsobené nesprávným používáním produktu. Odpovědnost a riziko plně nese uživatel. V případě použití výrobku při záchranných aktivitách, nebo jako OOP se doporučuje obeznámení uživatele s národními normami pro danou oblast.

NASTAVENÍ
Pro bezpečné použití je nezbytné, aby byla helma nastavena podle rozměrů hlavy uživatele. Správně nastavená helma se zapnutým podbradním řemínkem a zapínáním ve správné poloze vzhledem k obvodu hlavy drží pevně na hlavě, takže se při nošení nekývе ze strany na stranu a nehýbe se. Jedině při optimálním nastavení poskytuje helma maximální dosažitelnou úroveň bezpečí. Správné a bezpečné nastavení helmy je možné jedině tehdy, když je podbradní řemínek zapnutý a utažený úměrně obvodu lebky uživatele. Řemínky nesmí zakrývat uši a spona se nesmí dotýkat brady. Správně zapnutý podbradní řemínek nesmí tlačit na hrtan. Helma musí být nastavena na hlavu vždy v horizontální pozici, aby chránila také čelo uživatele.

1. Nasaďte si helmu s otevřeným systémem přizpůsobení velikosti (vzadu).
2. Zamkněte systém přizpůsobení velikosti otočením zadního kolečka (Fig. 1).
3. Zapněte přezku na podbradním řemínku. Musíte slyšet zvuk zaklapnutí přezky – zní jako „klik". Utáhněte řemínek tak, aby přezka zůstala zapnutá (Fig. 2).
4. Přizpůsobte si délku řemínku. (Fig. 2).
5. Zkontrolujte správnou pozici helmy na hlavě a správné zamčení přezky na podbradním pásku i systému přizpůsobení velikosti (vzadu). Je-li helma správně nastavena, nehýbe se na hlavě ze strany na stranu. Čím přesnější je nastavení, tím vyšší je úroveň bezpečnosti (Fig. 3 a Fig. 4).

KONTROLA
Před každým použitím vždy zkontrolujte, zda je výrobek v bezvadném stavu, a zda nenese známky opotřebení, nebo jiného poškození. V případě jakýchkoliv pochybností výrobek vyměňte za nový.
Přilba je vyrobena tak, aby pohltila energii nárazu částečným porušením nebo poškozením, a proto žádná přilba vystavená prudkému nárazu se nesmí dále používat, a to ani tehdy, není-li poškození zjevné.
Kromě kontroly před a během používání výrobku musí být alespoň jednou za 12 měsíců provedena důkladná periodická kontrola odborně způsobilou osobou. Četnost důkladných periodických kontrol musí být dána způsobem a intenzitou používání výrobku. Pro lepší přehled o používání vybavení doporučujeme přidělit všechny součásti vybavení pouze jednomu uživateli, který bude dokonale znát jejich historii. Výsledky kontrol by měly být zaznamenány v evidenčním listu výrobku. Podrobnosti o pravidelné kontrole jednotlivých osobních ochranných prostředků naleznete na webových stránkách www.ocun.com.

MATERIÁLY
Použité materiály nezpůsobují alergie, přecitlivění nebo podráždění kůže.
Výplň: EPS - Expandovaný polystyren s vysokou hustotou
Skořepina: ABS - Akrylonitril butadien styren

SKLADOVÁNÍ A PŘEPRAVA
Pro přepravu a skladování není stanoven určitý typ obalu. Je však nutné výrobek (materiál) zabezpečit před přímým slunečním zářením, chemickými sloučeninami, horkem a před mechanickým poškozením. Optimálními skladovacími podmínkami jsou: suché, tmavé a chladné prostředí, a volně uloženo bez přepravních obalů.

ÚDRŽBA
Úpravy a opravy mimo výrobní závod značky Ocún jsou zakázané. Uživateli je povolena pouze výměna vnitřního polstrování za náhradní polstrování přibalené k přilbě.

ČIŠTĚNÍ A DEZINFEKCE
Znečištěné výrobky čistěte studenou, nebo vlažnou vodou do 30°C, případně slabým mýdlovým roztokem (následně důkladně opláchněte čistou vodou). Sušte na stinném a dobře větraném místě, mimo působení přímého slunečního záření.
Chemické čištění a dezinfekce nejsou povoleny a mohou vážně poškodit výrobek.

PŮSOBENÍ CHEMICKÝCH SLOUČENIN
Je bezpodmínečně nutné zabránit kontaktu s chemickými sloučeninami (chemikáliemi), především pak s kyselinami a louhy. Škody způsobené kyselinami nejsou opticky viditelné. Po kontaktu s kyselinami (například s kyselinou z autobaterie) je nutno výrobek ihned vyřadit z používání.
Je zakázáno na produkt používat nátěry, rozpouštědla, lepidla, lepící nebo samolepící nálepky.

ŽIVOTNOST A VYŘAZENÍ
Životnost výrobků ovlivňuje mnoho faktorů, jako například četnost a způsob používání, způsob skladování, klimatické vlivy, a podobně.
Výrobek musí být zásadně vyměněn, pokud:
- je viditelně porušena skořepina, nebo EPS vložka
- je vystaven silnému nárazu (ačkoli poté nemusí být viditelně poškozen)
- dojde k porušení švu nebo popruhu
- dojde k trvalému znečištění (například v důsledku působení mastnot, asfaltu, olejů, barev a podobně)
- dojde k silnému tepelnému zatížení, kontaktnímu nebo třecímu ohřevu tak, že je viditelné roztavení nebo jsou viditelné stopy po něm
- pokud neznáte úplnou historii jeho používání v minulosti

Při optimálním skladování a při velmi řídkém používání byste měli výrobek vyměnit nejpozději po 10-ti letech od data výroby.

UPOZORNĚNÍ
Za mimořádných podmínek a vlivů může dojít k vyřazení výrobku již po prvním použití. Hrubé zacházení, nárazy, vlhkost a / nebo námraza snižují pevnost výrobku.

ZÁRUKA
Dva roky na materiálové nebo výrobní vady. Běžné opotřebení, oxidace, špatná údržba a jiné užití jsou ze záruky vyloučeny.

ZNAČENÍ
Údaje na štítku (Fig. 5):
1) Výrobce
2) Typ výrobku
3) Název výrobku
4) Odpovídající evropská norma
5) Země původu
6) Pozorně čti a pochop instrukce k používání
7) Číslo šarže
8) Rozsah velikosti
9) Hmotnost
10) Kvartál a rok výroby
11) CE je značka shody (výrobek splňuje požadavky příslušné legislativy EU)
12) UIAA je značka shody (výrobek splňuje požadavky příslušné legislativy UIAA)
13) UKCA je značka shody (výrobek splňuje požadavky příslušné legislativy UKCA)
14) Bezpečnostní pokyny
15) Prostor pro individuální označení helmy

Etikety jsou umístěny na viditelném místě a jsou čitelné. Mohou být umístěné na různých místech v závislosti na velikosti a typu výrobku.

Tento OOP byl navržen v souladu s nařízením (EU) 2016/425 Evropského parlamentu a Rady ze dne 9. března 2016.
EU PROHLÁŠENÍ O SHODĚ: www.ocun.com

FRANÇAIS

Mode d'emploi du casque d'escalade EN 12492
Ne pas utiliser ce produit sans avoir lu attentivement le présent manuel.
Le manuel contient toutes les informations nécessaires pour une utilisation, un entreposage et un entretien corrects. Toute autre utilisation est **INTERDITE** et peut provoquer un accident grave, des blessures voir la mort. Il existe de nombreuses utilisations inappropriées et seules certaines d'entre elles sont décrites dans ce manuel (illustrations barrées). Le produit ne peut être utilisé que par des personnes compétentes et responsables ou sous la direction et la supervision directes de ces dernières. L'utilisateur est responsable des risques pouvant survenir si l'utilisation correcte n'est pas respectée.

UTILISATION
Ce casque est spécialement conçu pour l'alpinisme et l'escalade sportive.
Ce produit fait partie de l'équipement de sécurité personnel. Les risques liés à son utilisation sont à la charge de l'utilisateur. Les activités en hauteur comportent des risques importants et un danger de blessures à la tête. Le risque de blessure ne peut être totalement exclu.
Les instructions suivantes sont très importantes pour garantir une utilisation optimale du casque. Leur lecture ne peut cependant pas totalement remplacer l'expérience, la responsabilité personnelle et la prudence des utilisateurs individuels par rapport aux risques liés à la pratique de l'escalade sportive et/ou de l'alpinisme. Ce mode d'emploi ne dégage pas l'utilisateur du casque de sa responsabilité personnelle à propos des risques encourus. Seuls les utilisateurs formés et expérimentés, ou sous la supervision d'un professionnel, peuvent utiliser ce casque lors d'activités à risque. Le fabricant n'est pas responsable des événements causés par une mauvaise utilisation du produit. La responsabilité et les risques sont entièrement à la charge de l'utilisateur. En cas d'utilisation du produit lors d'activités de sauvetage ou comme EPI, la familiarisation de l'utilisateur avec les normes nationales pour le pays concerné est recommandée.

REGLAGES
Pour une utilisation en toute sécurité, il est indispensable que le casque soit ajusté en fonction de la taille de la tête de l'utilisateur. Un casque correctement ajusté, avec la jugulaire en place et la boucle dans la bonne position par rapport à la circonférence de la tête, reste fermement sur la tête. Il ne se balance pas d'un côté ou de l'autre ou ne bouge pas lorsqu'il est porté. Ce n'est que lorsqu'il est porté de manière optimale que le casque offre le niveau de sécurité maximal atteignable. Un réglage correct et sûr du casque n'est possible que lorsque la jugulaire est en place et serrée proportionnellement à la circonférence de la tête de l'utilisateur. Les sangles ne doivent pas recouvrir les oreilles et la boucle ne doit pas toucher le menton. Une jugulaire bien attachée ne doit pas appuyer sur le larynx. Le casque doit toujours être ajusté sur la tête en position horizontale, afin de protéger également le front de l'utilisateur.

1. Mettez le casque avec le système de réglage de la taille ouvert (à l'arrière).
2. Verrouillez le système de réglage de la taille en faisant tourner la roue à l'arrière (Fig.1).
3. Attachez la boucle sur la jugulaire. Vous devriez entendre le son de la boucle, qui ressemble à un « clic ». Serrez la sangle afin que la boucle reste en place (Fig.2).
4. Réglez la longueur de la sangle (Fig.2).
5. Vérifiez le bon positionnement du casque sur la tête et le bon verrouillage de la boucle de la jugulaire ainsi que du système de réglage de la taille (à l'arrière). Si le casque est bien ajusté, il ne bouge pas d'un côté à l'autre de la tête. Plus le réglage est précis, plus le niveau de sécurité est élevé (Fig.3 et 4).

VÉRIFICATION
Vérifier avant chaque utilisation que le produit est en partait état et qu'il ne présente pas de signe de d'usure ou d'autres dégradations. En cas de doute, remplacer le produit par un neuf.
Le casque est conçu pour absorber l'énergie de l'impact d'une brèche partielle ou d'un dommage. Par conséquent, tout casque soumis à un impact violent ne doit plus être utilisé, et ce même si le dommage est peu évident.
Outre les contrôles avant et après utilisation, une vérification périodique approfondie doit être effectuée par une personne qualifiée au moins une fois tous les 12 mois. La fréquence des examens approfondis doit être adaptée à l'intensité d'utilisation du produit. Pour mieux suivre l'utilisation de l'équipement, nous vous recommandons d'allouer tous ses composants à un seul utilisateur, qui connaîtra alors parfaitement leur histoire. Les résultats du contrôle doivent être inscrits sur la fiche d'enregistrement du produit. Les détails sur les examens réguliers des équipements de protection individuelle sont disponibles sur le site internet www.ocun.com.

MATÉRIAUX
Les matériaux utilisés ne provoquent pas d'allergies, d'hypersensibilité ou d'irritation cutanée.
Remplissage : EPS – Polystyrène expansé à haute densité
Coque : ABS – Acrylonitrile butadiène styrène

ENTREPOSAGE ET TRANSPORT
Aucun type d'emballage spécifique pour le transport et l'entreposage n'est prévu. Cependant, il est nécessaire de protéger les produits (matériaux) de la lumière directe du soleil, des composés chimiques, de la chaleur et d'endommagements mécaniques. Les conditions d'entreposage optimales sont: environnement sec, sombre et froid et rangement sans emballage de transport.

ENTRETIEN
Les modifications et réparations réalisées hors de l'usine de fabrication de la marque Ocún sont interdites. L'utilisateur est uniquement autorisé à remplacer le rembourrage intérieur par le rembourrage de rechange inclus avec le casque.

NETTOYAGE ET DESINFECTION
nettoyer les produits encrassés avec de l'eau froide ou tiède jusqu'à 30 °C ou une faible solution savonneuse (puis rincer abondamment à l'eau claire). Sécher dans un endroit bien aéré, à l'abri de la lumière directe du soleil. Le nettoyage à sec et la désinfection ne sont pas permis et peuvent gravement endommager le produit.

ACTION DES COMPOSES CHIMIQUES
Il est absolument nécessaire d'éviter le contact avec les composés chimiques (produits chimiques), en particulier avec les acides et les lessives. Les dommages causés par les acides ne sont pas optiquement visibles. Après un contact avec des acides (par exemple l'acide de batterie de voiture), le produit doit être immédiatement mis hors service. Il est interdit d'utiliser des peintures, solvants, colles, adhésifs ou autocollants sur le produit.

DUREE DE VIE ET MISE HORS SERVICE
La durée de vie des produits est affectée par de nombreux facteurs, tels que la fréquence et le mode d'utilisation, le mode d'entreposage, les influences climatiques, etc.
Le produit doit être absolument remplacé si:
- la coque ou le rembourrage EPS est visiblement cassé
- il est soumis à un fort impact (même s'il n'est pas visiblement endommagé après l'impact)
- les coutures ou les sangles et les boucles seront endommagées
- en cas d'encrassement permanent (par exemple en raison de l'action de la graisse, de l'asphalte, des huiles, des peintures, etc.)
- en cas d'un fort chargement thermique, d'un contact ou d'un échauffement par friction de sorte que la fonte est visible ou des traces de celle-ci sont visibles
- si vous ne connaissez pas l'historique complet de son utilisation dans le passé
- si un signe d'usure est visible
- si le produit n'est pas contrôlé régulièrement

En cas de stockage optimal et d'utilisation très peu fréquente, vous devriez changer le produit au plus tard 10 ans après sa date de fabrication.

REMARQUE
Dans des conditions et des influences extraordinaires, le produit peut être jeté après sa première utilisation. Une manipulation brutale, des chocs ou encore l'humidité et/ou le gel réduisent la résistance du produit.

GARANTIE
Deux ans pour les défauts de matériel ou de fabrication. L'usure normale, l'oxydation, un mauvais entretien et toute autre utilisation sont exclus de la garantie.

MARQUAGE
1) Fabricant
2) Type de produit
3) Nom du produit
4) Norme européenne correspondante
5) Pays d'origine,
6) Lire attentivement et comprendre les instructions d'utilisation
7) Numéro de lot
8) Gamme de taille
9) Poids
10) Mois et année de fabrication (par ex. 1/2019)
11) CE est une marque de conformité (le produit répond aux exigences de la législation européenne concernée)
12) UIAA est une marque de conformité (le produit répond aux exigences de la législation UIAA concernée)
13) UKCA est une marque de conformité (le produit répond aux exigences de la législation UKCA concernée)
14) Consignes de sécurité
15) Espace pour le marquage individuel du casque

Les étiquettes sont lisibles et placées à un endroit visible. Elles peuvent être placées à différents endroits en fonction de la taille et du type de produit.

Cet EPI a été conçu conformément au règlement (UE) 2016/425 du Parlement européen et du Conseil du 9 mars 2016.
DÉCLARATION DE CONFORMITÉ UE : www.ocun.com

ESPAÑOL

Manual de uso del casco de escalada EN 12492
No utilice este producto sin haber estudiado detenidamente estas instrucciones.
Las instrucciones contienen toda la información necesaria para el uso, el almacenamiento y el mantenimiento correcto del producto. Cualquier otro uso está **PROHIBIDO** y puede provocar un accidente serio, lesión o la muerte. Existen muchos modos no adecuados de uso y solo algunos de ellos están descritos en estas instrucciones (representación tachada). El producto puede ser utilizado únicamente por una persona profesionalmente capacitada y responsable, o por una persona bajo la dirección y supervisión directa de esa persona. El usuario es responsable del riesgo que pueda producirse por el incumplimiento del modo de uso correcto.

USO
El casco ha sido diseñado especialmente para la escalada y escalada deportiva.
El producto forma parte del equipamiento personal de seguridad. Los riesgos relacionados con su uso son responsabilidad del usuario. Las actividades en alturas incluyen riesgos graves y peligro de lesiones en la cabeza. La posibilidad de que se produzcan lesiones no se puede excluir del todo.
Las siguientes instrucciones son muy importantes para asegurar la manera óptima del uso del casco. No obstante, ni siquiera su lectura puede sustituir totalmente la experiencia, responsabilidad personal
y precaución de cada uno de los usuarios respecto a los riesgos que lleva consigo la escalada deportiva y la escalada. Este manual no exime al usuario del casco de la responsabilidad personal relacionada con los riesgos existentes. El casco lo pueden utilizar durante las actividades de riesgo solo usuarios entrenados y experimentados o usuarios bajo la supervisión de un profesional. El fabricante no se responsabiliza de acontecimientos causados por el uso incorrecto del producto. La responsabilidad y el riesgo es de plena responsabilidad del usuario. En el caso de utilizar el producto durante las actividades de rescate, o como EPP se recomienda informar al usuario sobre las normas nacionales para el territorio determinado.

AJUSTES
Para el uso seguro es imprescindible realizar los ajustes del casco según el tamaño de la cabeza del usuario. El casco ajustado de forma correcta con la correa debajo de la barbilla cerrada y con el cierre en la posición correcta respecto a la circunferencia de la cabeza se mantiene de forma fija en la cabeza de manera que a la hora de llevarlo no balancea de un lado a otro y no se mueve. El casco proporciona el nivel máximo alcanzable de seguridad tan solo con el óptimo ajuste. El ajuste correcto y seguro del casco es posible solo en el caso de que la correa debajo de la barbilla esté cerrada y ajustada de forma proporcional respecto a la circunferencia del cráneo del usuario. Las correas no deben cubrir las orejas y la hebilla no debe tocar la barbilla. La correa debajo de la barbilla cerrada de forma correcta no debe ejercer presión contra la laringe. El casco debe colocarse sobre la cabeza siempre en posición horizontal para que proteja también la frente del usuario.

1. Colóquese el casco con el sistema de ajuste de talla abierto (detrás).
2. Bloquee el sistema de ajuste de talla girando la rueda de atrás (Fig. 1).
3. Cierre la hebilla en la correa debajo de la barbilla. Debe oír el sonido del encaje de la hebilla – suena como un „clic". Ajuste la correa de manera que la hebilla permanezca cerrada (Fig. 2).
4. Adapte la longitud de la correa. (Fig. 2).
5. Compruebe la posición correcta del casco en la cabeza y el cierre correcto de la hebilla en la correa debajo de la barbilla y del sistema de ajuste de talla (detrás). Si el casco está ajustado correctamente, no se mueve de un lado a otro en la cabeza. Cuanto más preciso es el ajuste, mayor es el nivel de seguridad (Fig. 3 y Fig. 4).

INSPECCIÓN
Antes de cada uso revise siempre si el producto se encuentra en perfecto estado y si no muestra señales de desgaste u otros daños. En caso de tener cualquier duda sobre el producto, cámbielo por uno nuevo.
El casco está fabricado de manera que absorba la energía del choque mediante su alteración o deterioro parcial y por ello no debe utilizarse ningún casco que haya sido expuesto a un golpe brusco, ni siquiera en el caso de que los daños no se aprecien a simple vista.
A parte de la revisión antes y durante el uso del producto debe realizarse al menos una vez en 12 meses una revisión periódica a fondo llevada a cabo por una persona capacitada. La frecuencia de las revisiones periódicas a fondo debe ser dada por la forma y la intensidad del uso del producto. Para una mejor orientación en el uso del equipamiento recomendamos asignar todos los componentes del equipamiento a solo un único usuario que conozca perfectamente su historial. Los resultados de las revisiones deberían apuntarse en la hoja de registro del producto. Los detalles sobre la revisión periódica de cada uno de los equipos de protección personal los encontrará en las páginas web www.ocun.com.

MATERIALES
Los materiales utilizados no provocan alergia, hipersensibilidad o irritación en la piel.
Relleno: EPS - Poliestireno expandido de alta densidad
Cáscara: ABS - Acrilonitrilo butadieno estireno

ALMACENAMIENTO Y TRANSPORTE
Para el transporte y almacenamiento no está determinado un tipo de embalaje concreto.
Sin embargo, es necesario proteger el producto (material) de los rayos directos del sol, compuestos químicos, calor y daños mecánicos. Las condiciones óptimas de almacenamiento son: ambiente seco, oscuro y fresco y colocado libremente, sin el embalaje de transporte.

MANTENIMIENTO
Los ajustes y reparaciones fuera de la planta de producción de la marca Ocún están prohibidos.
El usuario tiene permitido solo cambiar el acolchado interior por un acolchado de repuesto incluido en el paquete con el casco.

LIMPIEZA Y DESINFECCIÓN
Limpie el producto ensuciado con agua fría o tibia hasta 30°C, o en su caso, con una solución suave de jabón (a continuación, aclare minuciosamente con agua limpia). Séquelo a la sombra y en un lugar bien aireado, fuera del alcance de los rayos directos de sol. La limpieza química y desinfección no están permitidas y pueden dañar seriamente el producto.

EFECTO DE COMPUESTOS QUÍMICOS
Es completamente necesario proteger del contacto con compuestos químicos (sustancias químicas), sobre todo de ácidos y lejías. Los daños ocasionados por ácidos no son visibles a la vista. Tras el contacto con ácidos (por ejemplo, con el ácido de la batería del coche) es necesario retirar inmediatamente de su uso el producto. Está prohibido aplicar pinturas, disolventes, colas, pegatinas con cola o pegatinas auto-adhesivas sobre el producto.

DURABILIDAD Y ELIMINACIÓN
La durabilidad de los productos está influida por muchos factores, como por ejemplo la frecuencia y el modo de uso, el modo de almacenamiento, factores climáticos y similares.
El producto debe ser reemplazado sin ninguna duda si:
- la cáscara o la inserción de EPS presenta alteraciones evidentes
- está expuesto a un golpe brusco (aunque después no presente daños evidentes)
- tiene lugar el deterioro de una costura o cinta
- se ensucia de forma permanente (por ejemplo, como consecuencia del efecto de alguna grasa, asfalto, aceites, pinturas o similares)
- tiene lugar un fuerte esfuerzo térmico, de contacto o fricción por calor tal, que sea visible la fundición o sean visibles marcas tras él
- si no conoce la historia completa de su uso en el pasado.

En el caso de almacenamiento óptimo y con el uso muy escaso debería cambiar el producto como más tarde después de 10 años a partir de la fecha de fabricación.

ADVERTENCIA
En condiciones y fenómenos extraordinarios puede descartarse el producto incluso después del primer uso. El tratamiento bruto, golpes, humedad y / o escarcha reducen la resistencia del producto.

GARANTÍA
Dos años para defectos del material o de fabricación. El desgaste habitual, oxidación, mantenimiento incorrecto y uso indebido están excluidos de la garantía.

MARCADO
1) Fabricante
2) Tipo del producto
3) Nombre del producto
4) Correspondiente a la norma europea
5) País de origen
6) Lea atentamente y comprenda las instrucciones de uso
7) Número de lote
8) Rango de talla
9) Peso
10) Mes y año de fabricación (por ej. 1/2019)
11) CE es la marca de conformidad (el producto cumple los requisitos de la legislativa correspondiente de la UE)
12) UIAA es la marca de conformidad (el producto cumple los requisitos de la legislativa correspondiente de la UIAA)
13) UKCA es la marca de conformidad (el producto cumple los requisitos de la legislativa correspondiente de la UKCA)
14) Instrucciones de seguridad
15) Espacio para el marcado personalizado del casco

Las etiquetas están colocadas en un lugar visible y son legibles. Pueden estar colocadas en diferentes lugares en relación con el tamaño y el tipo de producto.

Este EPI ha sido diseñado de acuerdo con las directrices (EU) 2016/425 del Parlamento europeo y Consejo de gobierno el día 9 de marzo de 2016.
UE DECLARACIÓN DE CONFORMIDAD: www.ocun.com

ITALIANO

Istruzioni per l'uso del casco da arrampicata EN 12492
Non utilizzare questo prodotto se non si sono studiate con attenzione queste istruzioni.
Le istruzioni contengono tutte le informazioni necessarie per utilizzare, conservare e curare correttamente il prodotto. Qualsiasi altro utilizzo è **VIETATO** e può causare un grave incidente, lesioni o la morte. Esistono numerosi utilizzi impropri ma solo alcuni di questi sono descritti in queste istruzioni (immagini barrate). Il prodotto può essere utilizzato soltanto da persone professionalmente qualificate e responsabili, oppure da altre persone sotto la direzione diretta e la supervisione di tali persone. L'utente è responsabile dei rischi che possono presentarsi in caso di mancato rispetto della modalità corretta di utilizzo.

UTILIZZO
Il casco è stato progettato appositamente per l'alpinismo e l'arrampicata sportiva.
Il prodotto fa parte dei dispositivi di sicurezza personale. I rischi associati al suo utilizzo sono a carico dell'utente. Le attività in quota comportano gravi rischi e il pericolo di lesioni alla testa. La possibilità di lesioni non può essere esclusa in modo assoluto.
Le seguenti istruzioni sono molto importanti per garantire un utilizzo ottimale del casco. Tuttavia, anche la loro lettura non può sostituire del tutto l'esperienza, la responsabilità personale e la prudenza del singolo utente in relazione ai rischi connessi all'arrampicata sportiva e all'alpinismo. Le presenti istruzioni non sollevano l'utilizzatore del casco dalla sua responsabilità personale in relazione ai rischi connessi. L'uso del casco per attività pericolose è consentito solo a utenti esperti e addestrati o sotto la supervisione di un professionista. Il produttore non è responsabile dei fatti causati da un uso improprio del prodotto. La responsabilità e il rischio sono interamente a carico dell'utente. Se il prodotto viene utilizzato in attività di soccorso o come DPI, si raccomanda all'utente di conoscere le norme nazionali del settore.

REGOLAZIONE
Per un uso sicuro, è essenziale che il casco sia regolato in base alle dimensioni della testa dell'utente. Un casco regolato correttamente, con la mentoniera allacciata e la fibbia nella posizione corretta rispetto alla circonferenza della testa, tiene il casco ben saldo sulla testa in modo che non ondeggi da un lato all'altro o si muova quando viene indossato. Solo se regolato in modo ottimale, il casco offre il massimo livello di sicurezza raggiungibile. Una regolazione corretta e sicura del casco è possibile solo se la mentoniera viene allacciata e stretta in proporzione alla circonferenza del cranio dell'utente. Le cinghie non devono coprire le orecchie e la chiusura non deve toccare il mento. Una mentoniera correttamente allacciata non deve premere sulla laringe. Il casco deve essere sempre posizionato sulla testa in posizione orizzontale per proteggere la fronte di chi lo indossa.

1. Indossare il casco con il sistema di regolazione della taglia aperto (dietro).
2. Bloccare il sistema di regolazione della taglia ruotando la rotella posteriore (Fig. 1).
3. Fissare la fibbia della mentoniera. Si deve sentire il suono della fibbia che scatta, come un „clic". Stringere la cinghia in modo che la fibbia rimanga fissata. (Fig. 2).
4. Regolare la lunghezza della cinghia. (Fig. 2).
5. Verificare la corretta posizione del casco sulla testa e il corretto bloccaggio della fibbia della mentoniera e del sistema di regolazione della taglia (dietro). Se il casco è regolato correttamente, non si muove da un lato all'altro della testa. Più accurata è la regolazione, maggiore è il livello di sicurezza (Fig. 3 e Fig. 4).

CONTROLLO
Prima di ogni utilizzo verificare che il prodotto sia in condizioni perfette e che non presenti segni di usura o altri danni. In caso di dubbio, sostituire il prodotto con uno nuovo.
Il casco è progettato per assorbire l'energia di un impatto mediante rottura o danneggiamento parziale; pertanto, qualsiasi casco sottoposto a un forte impatto non deve essere riutilizzato, anche se il danno non è evidente.
Oltre al controllo prima e durante l'uso del prodotto, almeno una volta ogni 12 mesi occorre eseguire un controllo periodico accurato da parte di una persona professionalmente qualificata. La frequenza di tali controlli periodici approfonditi dipende dalla modalità e dalla intensità di utilizzo del prodotto. Per una migliore panoramica dell'utilizzo dell'attrezzatura si consiglia di assegnare tutti i componenti dell'apparecchiatura a un solo utente, che ne conoscerà perfettamente la storia. I risultati dei controlli dovrebbero essere registrati
nella scheda di registrazione del prodotto. I dettagli del controllo periodico dei singoli dispositivi di protezione individuale sono consultabili sul sito web www.ocun.com.

MATERIALI
I materiali utilizzati non provocano allergie, ipersensibilità o irritazione cutanea.
Imbottitura: EPS - Polistirene espanso ad alta densità
Calotta esterna: ABS - Acrilonitrile butadiene stirene

CONSERVAZIONE E TRASPORTO
Per il trasporto e la conservazione non è fissato un tipo specifico di imballaggio. Occorre tuttavia proteggere i prodotti (il materiale) dalla luce solare diretta, dai composti chimici, dal calore e dai danni meccanici. Le condizioni di conservazione ottimali sono: ambienti asciutti, scuri e freschi, riposto liberamente senza imballaggi di spedizione.

MANUTENZIONE
Sono vietate le modifiche e le riparazioni eseguite al di fuori dello stabilimento del marchio Ocún. All'utente è consentito solo sostituire l'imbottitura interna con l'imbottitura di ricambio inclusa con il casco.

PULIZIA E DISINFEZIONE
Pulire i prodotti sporchi con acqua fredda oppure tiepida non sopra i 30°C, eventualmente con una soluzione debole di acqua saponata (quindi sciacquare abbondantemente con acqua pulita). Asciugare in luogo ombreggiato e ben ventilato, fuori dall'azione dell'illuminazione solare diretta. La pulizia e la disinfezione con prodotti chimici non sono consentite perché possono danneggiare seriamente il prodotto.

AZIONE DEI COMPOSTI CHIMICI
È assolutamente necessario evitare il contatto con composti chimici (sostanze chimiche), soprattutto con acidi e liscivie. I danni causati dagli acidi non sono visibili a occhio nudo. Dopo il contatto con gli acidi (ad esempio con l'acido della batteria dell'auto), il prodotto deve essere immediatamente escluso dall'uso. È vietato utilizzare vernici, solventi, colle, adesivi o autoadesivi sul prodotto.

DURATA E CONSERVAZIONE
La durata dei prodotti è influenzata da molti fattori, come la frequenza e la modalità di utilizzo, la modalità di conservazione, gli agenti climatici ecc.
Il prodotto deve essere assolutamente sostituito se:
- la calotta esterna è visibilmente rotta, oppura l'imbottitura EPS
- ha subito un forte impatto (anche se in seguito potrebbe non risultare visibilmente danneggiata)
- si verifica una rottura della cucitura o della cinghia
- si verifica una contaminazione permanente (ad esempio a causa dell'azione di grasso, asfalto, oli, vernici e simili)
- si verifica un intenso carico termico, un riscaldamento di contatto o di attrito tale da produrre una fusione visibile o sue tracce visibili
- non si conosce la storia completa del suo passato utilizzo

Se conservato in modo ottimale e se utilizzato molto raramente, il prodotto dovrebbe essere cambiato dopo non più di 10 anni dalla data di produzione.

AVVERTENZA
In condizioni e influenze estreme, il prodotto può essere scartato dopo il primo utilizzo. Manipolazioni brusche, urti, umidità e/o formazione di ghiaccio riducono la resistenza del prodotto.

GARANZIA
Due anni per difetti di materiale o di fabbricazione. La normale usura, l'ossidazione, la scarsa manutenzione e altri usi sono esclusi dalla garanzia.

MARCATURA:
Dati dell'etichetta (Fig. 5)
1) Produttore
2) Tipo di prodotto
3) Nome del prodotto
4) Norma europea corrispondente
5) Paese di origine
6) Leggere attentamente e comprendere le istruzioni per l'uso
7) Numero di lotto
8) Gamma delle dimensioni
9) Peso
10) Mese e anno di produzione (e.g. 1/2019)
11) CE è una marcatura di conformità (il prodotto soddisfa i requisiti della legislazione UE pertinente)
12) UIAA è una marcatura di conformità (il prodotto soddisfa i requisiti della legislazione UIAA pertinente)
13) UKCA è una marcatura di conformità (il prodotto soddisfa i requisiti della legislazione UKCA pertinente)
14) Istruzioni di sicurezza
15) Spazio per la marcatura individuale del casco

Le etichette sono posizionate in modo da essere visibili e sono leggibili. Possono essere posizionate in vari punti a seconda della grandezza e della tipologia di prodotto.

Questo DPI è stato progettato in conformità con il regolamento (UE) 2016/425 del Parlamento europeo e del Consiglio del 9. marzo 2016.
DICHIARAZIONE DI CONFORMITÀ UE: www.ocun.com

SLOVENSKY

Návod na použitie horolezeckej prilby EN 12492
Bez starostlivého naštudovania tohto návodu nepoužívajte tento výrobok.
Návod obsahuje všetky potrebné informácie pre správne použitie, skladovanie a údržbu. Akékoľvek iné použitie je **ZAKÁZANÉ** a môže spôsobiť vážnu nehodu, úraz alebo smrť. Existuje veľa nevhodných spôsobov použitia a iba niektoré z nich sú opísané v tomto návode (preškrtnuté zobrazenia). Výrobok smú používať iba osoby odborne spôsobilé a zodpovedné alebo osoby pod priamym vedením a dohľadom týchto osôb. Používateľ je zodpovedný za riziká, ktoré môžu nastať v prípade nedodržania správneho spôsobu použitia.

POUŽITIE
Helma je špeciálne navrhnutá na horolezectvo a športové lezenie.
Výrobok je súčasťou osobného bezpečnostného vybavenia. Riziká súvisiace s jeho používaním nesie používateľ. Aktivity vo výškach zahŕňajú závažné riziká a nebezpečenstvo poranenia hlavy. Možnosť zranenia nie je možné absolútne vylúčiť.
Nasledujúce inštrukcie sú veľmi dôležité na zabezpečenie optimálneho spôsobu používania helmy. Samozrejme, ani ich prečítanie nemôže úplne nahradiť skúsenosť, osobnú zodpovednosť
a opatrnosť individuálnych používateľov vo vzťahu k rizikám, ktoré prináša športové lezenie, horolezectvo. Tento návod nezbavuje používateľa helmy jeho osobnej zodpovednosti v súvislosti s hroziacimi rizikami. Helmu smú pri rizikových činnostiach používať iba trénovaní a skúsení používatelia či používatelia pod dohľadom profesionála. Výrobca nenesie žiadnu zodpovednosť za skutočnosti spôsobené nesprávnym používaním produktu. Zodpovednosť a riziko nesie plne používateľ. V prípade použitia výrobku pri záchranných aktivitách alebo ako OOP sa odporúča oboznámenie používateľa s národnými normami v danej oblasti.

NASTAVENIE
Na bezpečné použitie je nevyhnutné, aby bola helma nastavená podľa rozmerov hlavy používateľa. Správne nastavená helma so zapnutým podbradným remienkom a zapínaním v správnej polohe vzhľadom na obvod hlavy drží pevne na hlave, takže sa pri nosení nekýve zo strany na stranu a nehýbe sa. Jedine pri optimálnom nastavení poskytuje helma maximálnu dosiahnuteľnú úroveň bezpečia. Správne a bezpečné nastavenie helmy je možné jedine vtedy, keď je podbradný remienok zapnutý a utiahnutý úmerne obvodu lebky používateľa. Remienky nesmú zakrývať uši a spona sa nesmie dotýkať brady. Správne zapnutý podbradný remienok nesmie tlačiť na hrtan. Helma musí byť nastavená na hlavu vždy v horizontálnej pozícii, aby chránila aj čelo používateľa.

1. Nasaďte si helmu s otvoreným systémom prispôsobenia veľkosti (vzadu).
2. Zamknite systém prispôsobenia veľkosti otočením zadného kolieska (Fig. 1).
3. Zapnite pracku na podbradnom remienku. Musíte počuť zvuk zaklapnutia pracky - znie ako „klik". Utiahnite remienok tak, aby pracka ostala zapnutá (Fig. 2).
4. Prispôsobte si dĺžku remienka (Fig. 2).
5. Skontrolujte správnu pozíciu helmy na hlave a správne zamknutie pracky na podbradnom remienku a systéme prispôsobenia veľkosti (vzadu). Ak je helma správne nastavená, nehýbe sa na hlave zo strany na stranu. Čím presnejšie je nastavenie, tým vyššia je úroveň bezpečia (Fig. 3 a Fig. 4).

KONTROLA
Pred každým použitím vždy skontrolujte, či je výrobok v bezchybnom stave a či nenesie známky opotrebenia alebo iného poškodenia. V prípade akýchkoľvek pochybností výrobok vymeňte za nový.
Prilba je vyrobená tak, aby pohltila energiu nárazu čiastočným porušením alebo poškodením, preto sa žiadna prilba vystavená prudkému nárazu nesmie ďalej používať, a to ani v prípade, že poškodenie nie je zjavné.
Okrem kontroly pred a v priebehu používania výrobku musí byť aspoň raz za 12 mesiacov vykonaná dôkladná periodická kontrola odborne spôsobilou osobou. Početnosť dôkladných periodických kontrol musí byť daná spôsobom a intenzitou používania výrobku. Pre lepší prehľad o používaní vybavenia odporúčame prideliť všetky súčasti aj vybavenie iba jednému používateľovi, ktorý bude dokonale poznať ich históriu. Výsledky kontrol by mali byť zaznamenané v evidenčnom liste výrobku. Podrobnosti o pravidelnej kontrole jednotlivých osobných ochranných prostriedkov nájdete na webových stránkach www.ocun.com.

MATERIÁLY
Použité materiály nespôsobujú alergie, precitlivenie alebo podráždenie kože.
Výplň: EPS - Expandovaný polystyrén s vysokou hustotou
Škrupina: ABS - Akrylonitril butadien styren

SKLADOVANIE A PREPRAVA
Na prepravu a skladovanie nie je stanovený presný typ obalu. Je však nutné výrobky (materiál) zabezpečiť pred priamym slnečným žiarením, chemickými zlúčeninami, horkom a pred mechanickým poškodením. Optimálne skladovacie podmienky sú: suché, tmavé a chladné prostredie a voľne uložené bez prepravných obalov.

ÚDRŽBA
Úpravy a opravy mimo výrobný závod značky Ocún sú zakázané. Používateľovi je dovolená iba výmena vnútorného polstrovania za náhradné polstrovanie pribalené k prilbe.

ČISTENIE A DEZINFEKCIA
Znečistené výrobky čistite studenou alebo vlažnou vodou do 30 °C, prípadne slabým mydlovým roztokom (následne dôkladne opláchnite čistou vodou). Sušte na tienistom a dobre vetranom mieste, mimo pôsobenie priameho slnečného žiarenia. Chemické čistenie a dezinfekcia nie sú povolené a môžu vážne poškodiť výrobok.

PÔSOBENIE CHEMICKÝCH ZLÚČENÍN
Je bezpodmienečne nutné zabrániť kontaktu s chemickými zlúčeninami (chemikáliami), predovšetkým s kyselinami a lúhmi. Škody spôsobené kyselinami nie sú opticky viditeľné. Po kontakte s kyselinami (napríklad s kyselinou z autobatérie) je nutné výrobok ihneď vyradiť z používania. Je zakázané používať na produkt nátery, rozpúšťadlá, lepidlá, lepiace alebo samolepiace nálepky.

ŽIVOTNOSŤ A VYRADENIE
Životnosť výrobkov ovplyvňuje mnoho faktorov, ako napríklad početnosť a spôsob používania, spôsob skladovania, klimatické vplyvy a podobne.
Výrobok musí byť bezpodmienečne vymenený, ak:
- je viditeľne porušená škrupina alebo EPS vložka
- je vystavený silnému nárazu (aj keď po ňom nemusí byť viditeľne poškodený)
- dôjde k porušeniu švu alebo popruhu
- dôjde k trvalému znečisteniu (napríklad v dôsledku pôsobenia mastnôt, asfaltu, olejov, farieb a podobne)
- dôjde k silnému tepelnému zaťaženiu, kontaktnému alebo treciemu ohrevu tak, že je viditeľné roztavenie alebo sú viditeľné stopy po ňom
- ak nepoznáte úplnú históriu jeho používania v minulosti

Pri optimálnom skladovaní a pri veľmi zriedkavom používaní by ste mali výrobok vymeniť najneskôr po 10 rokoch od dátumu výroby.

Upozornenie
Pri výnimočných podmienkach a vplyvoch môže dôjsť k vyradeniu výrobku už po prvom použití. Hrubé zaobchádzanie, nárazy, vlhkosť a/alebo námraza znižujú pevnosť výrobku.

ZÁRUKA
Dva roky na materiálové alebo výrobné chyby. Bežné opotrebovanie, oxidácia, nesprávna údržba a iné použitia sú zo záruky vylúčené.

OZNAČENIE
Údaje na štítku (Fig. 5)
1) Výrobca
2) Typ výrobku
3) Názov výrobku
4) Zodpovedajúca európska norma,
5) Krajina pôvodu,
6) Pozorne čítajte a pochopte inštrukcie na používanie,
7) Číslo šarže
8) Rozsah veľkosti
9) Hmotnosť
10) Mesiac a rok výroby (napr. 1/2019)
11) CE je značka zhody (výrobok spĺňa požiadavky príslušnej legislatívy EÚ)
12) UIAA je značka zhody (výrobok spĺňa požiadavky príslušnej legislatívy UIAA)
13) Bezpečnostné pokyny
14) Priestor na individuálne označenie helmy

Etikety sú umiestnené na viditeľnom mieste a sú čitateľné. Môžu byť umiestnené na rôznych miestach v závislosti na veľkosti a typu výrobku.

Tento OOP bol navrhnutý v súlade s nariadením (EÚ) 2016/425 Európskeho parlamentu a Rady zo dňa 9. marca 2016.
EÚ PREHLÁSENIE O ZHODE: www.ocun.com

POLSKI

Instrukcja użytkowania kasku alpinistycznego EN 12492
Bez uważnego przeczytania niniejszej instrukcji produktu prosimy nie stosować.
Instrukcja zawiera wszelkie informacje potrzebne do należytego wykorzystania, magazynowania oraz utrzymania. Jakiekolwiek inne wykorzystanie jest **ZABRONIONE** i może spowodować poważne urazy, obrażenia lub śmierć. Istnieje wiele nieodpowiednich sposobów wykorzystania i tylko niektóre z nich zostały opisane w niniejszej instrukcji (symbole skreślone). Produkt mogą stosować tylko osoby wykwalifikowane i odpowiedzialne, lub też osoby bezpośrednio prowadzone lub nadzorowane przez takie osoby. Użytkownik jest odpowiedzialny za ryzyka, które mogą zaistnieć w konsekwencji niedotrzymania właściwego sposobu wykorzystania.

WYKORZYSTANIE
Kask przeznaczony specjalnie do wspinaczki górskiej i sportowej.
Produkt jest częścią osobistego wyposażenia ochronnego. Ryzyko związane z jego użytkowaniem ponosi użytkownik. Aktywności na wysokości wiążą się z poważnymi zagrożeniami i ryzykiem urazów głowy. Nie można całkowicie wykluczyć możliwości doznania urazu.
Poniższe instrukcje są bardzo ważne dla zapewnienia optymalnego sposobu użytkowania kasku. Jednak nawet ich przeczytanie nie może w pełni zastąpić doświadczenia, osobistej odpowiedzialności
i ostrożności poszczególnych użytkowników w związku z zagrożeniami, jakie niesie ze sobą wspinaczka sportowa, wspinaczka górska. Niniejsza instrukcja nie zwalnia użytkownika kasku z jego osobistej odpowiedzialności w związku z bezpośrednimi zagrożeniami. Kask może być używany przy czynnościach ryzykownych wyłącznie przez przeszkolonych i doświadczonych użytkowników lub użytkowników pod nadzorem profesjonalisty. Producent nie ponosi odpowiedzialności za zdarzenia spowodowane niewłaściwym użytkowaniem wyrobu Odpowiedzialność i ryzyko ponosi w pełni użytkownik W przypadku stosowania wyrobu w akcjach ratowniczych lub jako ŚOI zaleca się zapoznanie się użytkownika zgodnie z normami krajowymi obowiązującymi w danym obszarze.

REGULACJA
Aby zapewnić bezpieczne użytkowanie, istotne jest, aby kask był dopasowany do wymiarów głowy użytkownika. Prawidłowo wyregulowany kask z paskiem podbródkowym i zapięciem w prawidłowym położeniu względem obwodu głowy mocno trzyma się głowy, dzięki czemu nie kołysze się na boki i nie porusza się podczas noszenia. Tylko przy optymalnym dopasowaniu kask zapewnia maksymalny możliwy poziom bezpieczeństwa. Prawidłowe i bezpieczne dopasowanie kasku możliwe jest tylko przy założonym i naciągniętym w stosunku do obwodu czaszki paska podbródkowego Paski nie mogą zakrywać uszu, a klamra nie może dotykać podbródka Prawidłowo zapięty pasek podbródkowy nie może naciskać na krtani. Kask musi być zawsze założony na głowę w pozycji poziomej, aby chronić również czoło użytkownika.

1. Załóż kask z otwartym systemem regulacji rozmiaru (z tyłu)
2. Zablokuj system regulacji rozmiaru, obracając tylnym kółkiem (Rys. 1).
3. Zapnij sprzączkę na pasku podbródkowym. Powinieneś usłyszeć dźwięk zapięcia sprzączki - brzmi to jak „klik". Zaciśnij pasek tak, aby sprzączka została zapięta (Rys. 2).
4. Dostosuj długość paska. (Rys. 2).
5. Sprawdź prawidłowe ułożenie kasku na głowie i prawidłowe zapięcie sprzączki na pasku podbródkowym oraz system regulacji rozmiaru (z tyłu). Jeśli kask jest dobrze wyregulowany nie przesuwa się na głowie z boku na bok. Im bardziej precyzyjna regulacja, tym wyższy poziom bezpieczeństwa (Rys. 3 i Rys. 4).

KONTROLA
Przed każdym wykorzystaniem zawsze sprawdzić, czy produkt jest w stanie bez wad i czy nie ponosi śladów zużycia lub innego uszkodzenia. W razie jakichkolwiek wątpliwości dotyczących stanu produktu, prosimy nie zwlekać i produkt wymienić za bez wad.
Kask jest zaprojektowany tak, aby absorbować energię uderzenia w przypadku częściowego naruszenia lub uszkodzenia, dlatego kask poddany gwałtownemu uderzeniu nie może być dalej użytkowany, nawet jeśli uszkodzenie nie jest widoczne.
Oprócz kontroli przed i w trakcie użytkowania, produkt musi być co najmniej raz co 12 miesięcy poddany dokładnej kontroli okresowej przez wykwalifikowaną osobę. Częstotliwość dokładnych kontroli okresowych określa się na podstawie sposobu i intensywności użytkowania produktu. Dla lepszego wglądu w wykorzystanie sprzętu zaleca się przyporządkowanie wszystkich elementów wyposażenia tylko jednemu użytkownikowi, który będzie doskonale znał ich historię. Wyniki kontroli powinny być odnotowane w karcie ewidencji produktu. Szczegóły dotyczące kontroli okresowej indywidualnych środków ochrony indywidualnej można znaleźć na stronie internetowej www.ocun.com.

MATERIAŁY
Wykorzystane materiały nie powodują alergii, nadwrażliwości lub podrażnienia skóry.
Wypełnienie: EPS - ekspandowany polistyren o dużej gęstości
Skorupa: ABS - kopolimer akrylonitrylo-butadienowo-styrenowy

PRZECHOWYWANIE I TRANSPORT
Do transportu i przechowywania nie określono konkretnego rodzaju opakowania. Produkty (materiał) trzeba jednak zabezpieczyć przed bezpośrednim promieniowaniem słonecznym, środkami chemicznymi, gorącem i przed uszkodzeniem mechanicznym. Optymalne warunku przechowywania to: suche, ciemne i chłodne środowisko, umieszczone swobodnie bez opakowań transportowych.

UTRZYMANIE
Adaptacje oraz naprawy wykonywane poza zakładem produkcyjnym marki Ocún są zabronione. Użytkownik może wymieniać wyściółkę wewnętrzną wyłącznie na wyściółkę zapasową dołączoną do kasku.

CZYSZCZENIE I DEZYNFEKCJA
Zanieczyszczone produkty trzeba czyścić zimną lub letnią wodą do 30°C, ewentualnie słabym roztworem mydlanym (po czym dokładnie spłukać czystą wodą). Suszyć na zacienionym i dobrze wietrzonym miejscu, poza działaniem bezpośredniego promieniowania słonecznego. Czyszczenie chemiczne i dezynfekcja nie są dozwolone i mogą spowodować poważne uszkodzenie produktu.

DZIAŁANIE ZWIĄZKÓW CHEMICZNYCH
Bezwarunkowo trzeba zapobiec kontaktowi ze związkami chemicznymi (substancjami chemicznymi), szczególnie zaś z kwasami i ługami. Szkody spowodowane przez kwasy nie są optycznie widoczne. Po kontakcie z kwasami (na przykład z kwasem z akumulatora samochodowego) produkt trzeba natychmiast przestać stosować. Zabrania się używania na produkcie z farb, rozpuszczalników, klejów, kleju lub naklejek samoprzylepnych.

ŻYWOTNOŚĆ I WYŁĄCZENIE
Na żywotność produktów wpływa wiele czynników, jak na przykład liczność oraz sposób wykorzystania, sposób przechowywania, warunki atmosferyczne itp.
Produkt musi zostać zasadniczo wymieniony, jeżeli:
- skorupa lub wkładka styropianowa jest widocznie uszkodzona
- jest narażony na silne uderzenie (chociaż może nie być później widocznie uszkodzony)
- dojdzie do przerwania szwu lub taśmy
- dojdzie do trwałego zanieczyszczenia (na przykład w konsekwencji działania smarów, asfaltu, olejów, farb itp.)
- dojdzie do dużego obciążenia cieplnego, ogrzania kontaktowego lub w konsekwencji tarcia, gdy widoczne jest roztopienie lub też widoczne są ślady po roztopieniu
- jeżeli nie znasz całkowitej historii jego wykorzystania w przeszłości

Przy optymalnym przechowywaniu lub bardzo rzadkim użytkowaniu należy wymienić produkt nie później niż 10 lat od daty produkcji.

Ostrzeżenie
W przypadku nadzwyczajnych warunków i wpływów, produkt można wyrzucić już po pierwszym użyciu. Nieostrożne obchodzenie się, uderzenia, wilgoć i/lub mróz zmniejszają wytrzymałość produktu.

GWARANCJA
Dwa lata na wady materiałowe lub produkcyjne. Zwykłe zużycie, utlenianie, niewłaściwa konserwacja i inne zastosowania są wyłączone z gwarancji.

ZNAKOWANIE
Dane etykiety (rys. 5)
1) Producent
2) Typ produktu
3) Nazwa produktu
4) Odpowiednia norma europejska,
5) Kraj pochodzenia,
6) Prosimy o uważne przeczytanie i zrozumienie Instrukcji wykorzystania,
7) Numer partii
8) Zakres rozmiarów
9) Waga
10) Miesiąc i rok produkcji (np. 1/2019)
11) CE to znak zgodności (produkt spełnia wymagania odpowiednich przepisów UE)
12) UIAA to znak zgodności (produkt spełnia wymagania odpowiednich przepisów UIAA)
13) Instrukcje bezpieczeństwa
14) Miejsce na indywidualne oznakowanie kasku

Etykiety są umieszczone w miejscu widocznym i są czytelne. Mogą być umieszczone w różnych miejscach w zależności od rozmiarów i typu produktu.

Niniejszy ŚOI został zaprojektowany w zgodzie z rozporządzeniem (UE) 2016/425 Parlamentu Europejskiego i Rady z dnia 9 marca roku 2016.
DEKLARACJA ZGODNOŚCI UE: www.ocun.com

NORSK

Bruksanvisning for fjellklatrerhjelmen EN 12492
Ikke bruk dette produktet før du først har lest nøye gjennom disse anvisningene.
Disse anvisningene inneholder all nødvendig informasjon for riktig bruk, lagring og stell. Enhver annen bruk er **FORBUDT** og vil kunne forårsake en alvorlig ulykke, personskade eller død. Det er mange uegnede måter å bruke dette produktet på, og bare enkelte av dem er beskrevet i disse anvisningene (utkryssede illustrasjoner). Produktet kan bare brukes av kyndige og ansvarlige personer eller personer under direkte instruksjon og tilsyn av kyndige og ansvarlige personer. Brukeren er ansvarlig for den risikoen som vil kunne oppstå som følge av manglende overholdelse av riktig brukermetode.

BRUK
Hjelmen er spesiallaget for fjellklatring og sportsklatring.
Produktet hører inn under kategorien personlig sikkerhetsutstyr. Det er brukeren selv som bærer risikoen knyttet til bruk av produktet. Aktiviteter oppe i høyden innebærer alvorlige farer, inkl. fare for hodeskader. Skadepotensialet kan ikke reduseres til null. Følgende veiledning er svært viktig for å sørge for at hjelmen brukes på en optimal måte. Men selv å lese den kan ikke fullt ut erstatte de enkelte brukernes erfaring, personlige ansvar og varsomhet i forhold til risikoene som følger med sports- og fjellklatring. Denne veiledningen fristiller ikke hjelmens bruker fra hans/hennes personlige ansvar i forhold til risikoene som er involvert. Kun trente og erfarne brukere eller brukere under oppsyn av en profesjonell utøver av aktivitetene kan bruke hjelmen i forbindelse med utøvelse av risikofylte aktiviteter. Produsenten er ikke ansvarlig for hendelser forårsaket av gal bruk av produktet. Ansvar og risiko bæres fullt ut av brukeren selv. Ved bruk av produktet i forbindelse med gjøremål knyttet til redning av personer eller som personlig verneutstyr, anbefales det at brukeren gjør seg kjent med de nasjonale standardene på det aktuelle området.

INNSTILLING
For at den skal være trygg å bruke er det viktig at hjelmen justeres etter brukerens hodestørrelse. En riktig justert hjelm, med hakestroppen festet og spennen i riktig posisjon i forhold til hodets omkrets, sitter bra på hodet, slik at den ikke svaier fra side til side eller beveger seg når en har den på. Først når den er optimalt justert når hjelmen et maksimalt oppnåelig sikkerhetsnivå. En riktig og trygg innstilling av hjelmen er kun mulig når hakestroppen er på og strammet i forhold til omkretsen av brukerens hodeskalle. Stroppene får ikke dekke ørene og spennen må ikke berøre haken. En skikkelig festet hakerem får ikke øve press på strupehodet. Hjelmen må alltid justeres til hodet i horisontal stilling for å også beskytte brukerens panne.
1. Sett på deg hjelmen med åpent størrelsestilpasningssystem (bak).
2. Lås systemet for tilpasning av størrelse ved å vri på hjulet bak (Fig. 1).
3. Fest spennen på hakeremmen. Du skal høre lyden av spennen som klikker på - og ja, det høres ut som et "klikk". Stram stroppen slik at spennen forblir spent (Fig. 2).
4. Tilpass stroppens lengde. (Fig. 2).
5. Sjekk at hjelmen sitter som den skal på hodet og at spennen er riktig låst på hakeremmen og størrelsestilpasningssystemet (bak). Hvis hjelmen er riktig stilt inn, beveger den seg ikke fra side til side på hodet. Jo mer nøyaktig innstillingen er, desto høyere er sikkerhetsnivået (Fig. 3 og Fig. 4).

KONTROLL
Kontroller alltid at produktet er i perfekt stand før bruk, og at det ikke viser tegn på slitasje eller andre skader. I tilfelle du er det minste i tvil, så bytt ut produktet med et nytt.
Hjelmen er laget for å absorbere energien fra et støt gjennom delvis å få seg en knekk eller å bli skadet, og derfor får ingen hjelm som har blitt utsatt for et voldsomt støt fortsette å brukes, og det selv om skaden ikke er åpenbar.
Foruten kontroll før og under bruk, må produktet minst én gang årlig kontrolleres periodevist av en fagkyndig person. De grundige periodevise kontrollenes hyppighet må være fastsatt avhengig av måten og intensiteten produktet brukes på. For en bedre oversikt over bruken av utstyret, anbefaler vi at alle delene av utstyret tilegnes kun én og samme bruker som til fulle vil kunne holde rede på brukshistorien. Resultatene av kontrollene bør noteres ned på produktets registreringsark. Nærmere informasjon ang. jevnlig kontroll av enkeltprodukter som hører til personlig verneutstyr finner du på nettstedet www.ocun.com.

MATERIALER
Materialene som blir brukt forårsaker ikke allergiske reaksjoner, overfølsomhet eller hudirritasjon.
Fyll: EPS - ekspandert polystyren med høy tetthetsgrad
Skall: ABS - akrylonitril-butadien-styren

LAGRING OG TRANSPORT
Det er ingen spesifikk type emballasje som anbefales for transport og lagring. Imidlertid er det nødvendig å beskytte produktene (materialet) mot direkte sollys, kjemikalier, direkte varme og mekaniske skader. Produktet bør ideelt sett oppbevares i et tørt, mørkt og kjølig miljø, og liggende løst - uten transportemballasje.

STELL
Det er forbudt å foreta modifikasjoner og reparasjoner utenfor Ocún-merkevarens fabrikk..Brukeren har kun lov til å erstatte den indre polstringen med reservepolstringen som følger med hjelmen.

RENGJØRING OG DESINFISERING
Rengjør tilsmussede produkter med kaldt eller varmt vann av en temperatur på opptil 30 °C, eller bruk en mild såpeoppløsning (vask deretter grundig med rent vann). Tørk produktene på et skyggefullt og godt ventilert sted, og unngå direkte sollys. Kjemisk rengjøring og desinfisering er ikke tillatt og vil kunne skade produktet alvorlig.

EFFEKT AV KJEMISKE FORBINDELSER
Det er helt nødvendig å unngå kontakt med kjemiske forbindelser (kjemikalier), og da særlig med syrer og baser. Skader forårsaket av syrer er ikke synlige. Produkter som har kommet i kontakt med syrer (f.eks. bilbatterisyre) må umiddelbart tas ut av bruk.
Det er forbudt å bruke maling, løsemidler, lim, klebende eller selvklebende klistremerker på produktet.

LEVETID OG OPPHØR AV BRUK
Produktenes levetid påvirkes av mange faktorer, slik som brukshyppighet og bruksmåte, lagringsmetode, klimatiske forhold osv.
Produktet må skiftes ut dersom:
- Dersom skallet eller EPS-innlegget er synlig skadet
- Den har blitt utsatt for et kraftig støt (skjønt den som følge av det ikke nødvendigvis er synlig skadet)
- Sømmen eller stroppen har gått i stykker
- Det er permanent tilsmusset (for eksempel av fett, asfalt, olje, maling osv.)
- Det har vært utsatt for sterk varmepåvirkning, kontakt- eller friksjonsvarme, med synlige spor etter smelting
- Du ikke kjenner dets fullstendige historie

Ved optimal oppbevaring og svært forefallende/sjelden bruk bør du skifte ut produktet senest 10 år etter produksjonsdato.

Henstilling
Under ekstraordinære forhold og påvirkninger kan produktet kasseres allerede etter første gangs bruk. Røff håndtering, støt, fuktighet og/eller frost reduserer produktets styrke.

GARANTI
To år for material- eller produksjonsfeil. Vanlig slitasje, oksidering, mangelfullt stell og annen bruk enn hjelmen er tiltenkt er unntatt fra garantien.

MERKING
Etikettdata (Fig. 5):
1) Produsent
2) Type produkt
3) Produktnavn
4) Tilsvarende europeisk lovgivning
5) Opprinnelsesland
6) Les nøye gjennom og vær inneforstått med bruksanvisningen
7) Produktpartinr
8) Størrelsesomfang
9) Vekt
10) Produksjonsmåned og -år (f.eks. 1/2019)
11) CE er et samsvarsmerke (dvs. produktet oppfyller krav i aktuell EU-lovgivning)
12) UIAA er et samsvarsmerke (dvs. produktet oppfyller krav i aktuell UIAA-lovgivning))
13) Henstillinger ang. sikkerhet
14) Plass til individuell merking av hjelmen

Etiketter er plassert synlig og er leselige. De kan være plassert forskjellige steder, avhengig av størrelse og type produkt.

Dette personlige verneutstyret er laget i samsvar med Europaparlamentets og Rådets forordning (EU) 2016/425 av den 9. mars 2016.
EU-SAMSVARSERKLÆRING: www.ocun.com

SUOMI

Kiipeilykypärän EN 12492 -standardin mukaiset käyttöohjeet
Älä käytä tätä tuotetta ennen kuin olet tutustunut huolellisesti tähän ohjeeseen.
Käyttöohje sisältää kaikki asianmukaisessa käytössä, varastoinnissa ja huollossa tarvittavat tiedot. Millainen tahansa muu käyttötapa on **KIELLETTY** ja voi aiheuttaa vakavan onnettomuuden ja jopa kuoleman johtavan tapaturman. Virheellisiä käyttötapoja on paljon ja vain joitakin niistä on kuvattu tässä ohjeessa (yliviivatut kuvat). Tuotetta saa käyttää vain asiantunteva ja pätevä henkilö tai tämän ohjauksessa ja suorassa valvonnassa muu henkilö. Tuotteen käyttäjä on itse vastuussa riskeistä laiminlyötäessä oikea käyttötapa.

KÄYTTÖ
Kypärä on suunniteltu erityisesti kallio- ja urheilukiipeilyyn.
Tuote on osa henkilökohtaisia turvavälineitä. Käyttäjällä on vastuu sen käyttöön liittyvistä riskeistä. Toimintaan, joka tapahtuu korkeissa paikoissa, liittyvät vakavat riskit ja on olemassa pääloukkaantumisen vaara. Loukkaantumismahdollisuutta ei voi täysin poissulkea.
Seuraaviin ohjeisiin on erittäin tärkeää tutustua kypärän optimaalisen käytön kannalta. Niiden lukeminenkaan ei kuitenkaan voi täysin korvata kokemusta, henkilökohtaista vastuuta ja kypärän käyttäjän varovaisuutta ottaen huomioon riskit, joita urheilu- ja kalliokiipeily tuo mukanaan. Nämä käyttöohjeet eivät poista kypärän käyttäjän henkilökohtaista vastuuta liittyen mahdollisiin riskeihin. Kypärää saavat käyttää riskialttiissa toimissa ainoastaan treenatut ja kokeneet käyttäjät tai käyttäjät, jotka ovat ammattilaisen valvonnan alaisuudessa. Valmistaja ei kanna mitään vastuuta tapahtumista, jotka johtuvat tuotteen väärästä käytöstä. Käyttäjä kantaa täyden vastuun ja riskin. Jos tuotetta käytetään pelastustöissä tai henkilökohtaisena turvavälineenä, suositellaan käyttäjän tutustua asianomaiseen alaan liittyviin kansallisiin standardeihin.

KYPÄRÄN SÄÄTÄMINEN
Turvallisen käytön kannalta on välttämätöntä, että kypärä säädetään käyttäjän pään koon mukaisesti. Oikein säädetty kypärä kiinnitetyllä leukahihnalla sekä kypärän kiinnityksen oikea asento, kun käyttäjän päänympärysmitta otetaan huomioon, istuu tukevasti päässä, ei keinu puolelta toiselle käyttäjän liikkuessa ja pysyy hyvin paikallaan. Kypärä takaa suurimman saavutettavan turvallisuusasteen ainoastaan, kun se on säädetty optimaalisesti. Kypärän oikea ja turvallinen säätö on mahdollinen ainoastaan silloin, kun leukahihna on kiinnitetty ja kiristetty sopivasti käyttäjän päänympärysmitan mukaan. Hihnat eivät saa peittää korvia ja solki ei saa olla kosketuksissa leuan kanssa. Oikein kiinnitetty leukahihna ei saa painaa kurkunpäätä. Kypärän tulee olla päässä aina vaakasuorassa asennossa, jotta se suojaisi myös käyttäjän otsaa.
1. Aseta kypärä päähän avatulla koonsäätöjärjestelmällä (takana).
2. Lukitse koonsäätöjärjestelmä kääntämällä säätöpyörää kypärän takaosassa (Kuva 1).
3. Kiinnitä leukahihnan solki. Täytyy kuulua soljen napsahdus – muistuttaa "klik" -ääntä. Kiristä hihnaa ja varmista, että solki pysyy kiinnitettynä (Kuva 2).
4. Mukauta hihnan pituutta (Kuva 2).
5. Tarkista kypärän oikea asento päässä ja leukahihnan soljen sekä koonsäätöjärjestelmän (takana) asianmukainen lukitus. Jos kypärä on säädetty oikein, se ei liiku päässä puolelta toiselle. Mitä tarkemmin kypärä on säädetty, sen korkeampi kypärän suojaustaso on (Kuvat 3 ja 4).

TARKASTUS
Tarkasta aina ennen jokaista käyttökertaa, että tuote on virheettömässä kunnossa ja ettei siinä ole merkkejä kulumisesta (löystyneet, kuluneet tai revenneet säikeet, vahvistusompelun viottuminen) tai muusta vahingoittumisesta. Pienimmänkin epäilyn tapauksessa vaihda tuote uuteen.
Kypärä on valmistettu siten, että se absorboisi törmäyksen energian osittaisella rikkoutumisella tai vaurioitumisella, jonka takia ei mitään kypärää, johon on kohdistunut vahva törmäys, saa käyttää uudelleen, ei edes silloin, kun kypärän vahingoittuminen ei ole näkyvää.
Ennen tuotteen käyttöä ja sen aikana suoritettavien tarkastusten lisäksi on vähintään kerran 12 kuukaudessa suoritettava perusteellinen säännöllinen tarkastus asiantuntevan henkilön toimesta. Perusteellisten säännöllisten tarkastusten useus riippuu tuotteen käyttötavasta ja käytön intensiteetistä. Käytön valvonnan helpottamiseksi on suositeltavaa antaa kaikki varusteiden osat yhdelle käyttäjälle, joka siten tuntee täydellisesti niiden käyttöhistorian. Tarkastusten tulokset täytyy merkitä tuotteen tarkastuslehteen. Tarkempia tietoja henkilönsuojaimien säännöllisistä tarkastuksista on verkkosivulla www.ocun.com.

MATERIAALIT
Käytetyt materiaalit eivät aiheuta allergiaa tai ihon herkistymistä tai ärsyyntymistä.
Täyte: EPS – Vaahtomateriaali suurella materiaalitiheydellä
Ulkokuori: ABS - akryylinitriilibutadieenistyreeni

VARASTOINTI JA KULJETUS
Kuljetusta ja varastointia varten ei ole määritelty määrättyä pakkaustyyppiä. Tuotteet (materiaali) on kuitenkin suojattava suoralta auringon säteilyltä, kemiallisilta yhdisteiltä, kuumuudelta ja mekaaniselta vahingoittumiselta. Optimaaliset varastointiolosuhteet ovat: kuiva, pimeä ja viileä ympäristö, tuotteet vapaasti ilman kuljetuspakkauksia.

HUOLTO
Tuotteen muutokset ja korjaukset muualla kuin Ocún-tuotteiden valmistustehtaalla on kielletty. Käyttäjä saa vaihtaa ainoastaan sisäpuolisen pehmusten varapehmusteeseen, joka toimitetaan kypärän mukana.

PUHDISTUS JA DESINFIOINTI
Puhdista likaantuneet tuotteet kylmällä tai haalealla korkeintaan 30°C lämpöisellä vedellä tai miedolla saippualiuoksella (huuhtele tämän jälkeen huolellisesti puhtaalla vedellä). Kuivaa varjoisassa hyvin tuuletetussa paikassa suojattuna suoralta auringon säteilyltä. Kemiallinen puhdistus ja desinfiointi eivät ole sallittuja ja ne voivat vahingoittaa tuotetta vakavasti.

KEMIALLISTEN YHDISTEIDEN VAIKUTUS
On ehdottoman välttämätöntä estää kosketus kemiallisten yhdisteiden (kemikaalien), ennen kaikkea happojen ja lipeän kanssa. Happojen aiheuttamat vahingot eivät ole näkyviä. Happoihin (esimerkiksi auton akkuhappo) kosketuksen jälkeen on tuote heti poistettava käytöstä. Tuotteeseen ei saa soveltaa pinnoitteita, liuottimia, liimoja, liimattavia tai itseliimautuvia kylttejä (tarroja).

KÄYTTÖIKÄ JA KÄYTÖSTÄ POISTAMINEN
Tuotteiden käyttöikä riippuu monesta tekijästä, kuten esimerkiksi käyttötiheydestä ja -tavasta, varastointitavasta, sääolosuhteista jne.
Tuote on ehdottomasti vaihdettava uuteen, jos:
- Kypärän ulkokuori tai EPS-täyte on nähtävästi vahingoittunut
- Kypärään on kohdistunut vahva törmäys (vaikka kypärän vahingoittuminen ei tämän jälkeen ole näkyvä)
- saumat tai nauha ovat vahingoittuneet
- tuote on likaantunut puhdistuskelvottomaksi (esimerkiksi rasvaisuuden, asfaltin, öljyjen, maalien jne. vaikutuksesta)
- tuote on joutunut voimakkaan lämpökuormituksen, kosketus- tai hankauslämmön kohteeksi niin, että sulaminen tai sen jäljet ovat näkyviä
- ellet tunne tuotteen koko käyttöhistoriaa

Varastoitaessa tuote optimaalisella tavalla ja käytettäessä sitä vain hyvin harvoin pitäisi se vaihtaa uuteen viimeistään 10 vuoden kuluttua valmistuspäivästä.

Huomio
Poikkeusolosuhteissa voi tuote tulla käyttökelvottomaksi jo ensimmäisen käytön jälkeen. Kovaotteinen käyttö, törmäykset, kosteus ja/tai pakkanen alentavat tuotteen kestävyyttä.

TAKUU
Kahden vuoden takuu materiaali- tai valmistusvikoihin. Takuu ei kohdistu tavanomaiseen kulumiseen, hapettumiseen, huonoon ylläpitoon ja muuhun asiattomaan käyttöön.

MERKINNÄT
Etikettitiedot (Kuva 5):
1) Valmistaja
2) Tuotetyyppi
3) Tuotteen nimi
4) Vastaava eurooppalainen standardi,
5) Alkuperämaa,
6) Lue käyttöohjeet huolellisesti niin, että ymmärrät ne,
7) Eränumero
8) Kokoluokat
9) Paino
10) Valmistuskuukausi ja -vuosi (esim. 1/2019)
11) CE on vaatimustenmukaisuusmerkintä (tuote täyttää asianmukaisen EU lainsäädännön vaatimukset)
12) UIAA on vaatimustenmukaisuusmerkintä (tuote täyttää asianmukaisen UIAA lainsäädännön vaatimukset)
13) Turvallisuusohjeet
14) Paikka kypärän omalle merkinnälle

Etiketit on sijoitettu näkyville paikoille ja ne ovat hyvin luettavissa. Ne voivat olla eri paikoissa tuotteen koosta ja tyypistä riippuen.

Tämä henkilönsuojain on suunniteltu Euroopan parlamentin ja neuvoston 9 päivänä maaliskuuta 2016 antaman asetuksen (EU) 2016/425 mukaisesti.
EU-VAATIMUSTENMUKAISUUSVAKUUTUS: www.ocun.com

DANSK

Brugsanvisning til klatrehjelmen EN 12492
Brug ikke dette produkt uden først at læse disse instruktioner omhyggeligt
Disse instruktioner indeholder alle oplysninger, som er nødvendige for korrekt brug, opbevaring og vedligeholdelse. Enhver anden brug er **FORBUDT**, og kan medføre en alvorlig ulykke, personskade eller død. Der er mange upassende måder at bruge disse produkter på, og nogle af disse er beskrevet i disse instruktioner (Illustrationer krydset over). Dette produkt må kun anvendes af kompetente og ansvarlige personer under direkte instruktion og opsyn af sådanne personer. Brugeren er ansvarlig for risici, der måtte opstå som resultat af en fejl i overensstemmelse med den korrekte måde at bruge dem på.

BRUG
Hjelmen er specielt designet til bjergbestigning og sportsklatring.
Produktet er en del af det personlige sikkerhedsudstyr. De risici, der er forbundet med brugen, bæres af brugeren. Aktiviteter i højden indebærer alvorlige risici og farer for hovedskader. Muligheden for skader kan ikke udelukkes fuldstændigt.
De følgende instruktioner er meget vigtige for at sikre optimal brug af hjelmen. Men selv om de læses, kan de ikke fuldt ud erstatte erfaring, personligt ansvar og forsigtighed fra den enkelte brugers side i forhold til de risici, der er forbundet med sportsklatring og bjergbestigning. Denne vejledning fritager ikke hjelmbrugeren for sit personlige ansvar i forhold til de risici, der er forbundet med brugen af hjelmen. Hjelmen må kun anvendes til risikofyldte aktiviteter af uddannede og erfarne brugere eller af brugere under opsyn af en professionel. Producenten kan ikke holdes ansvarlig for forhold, der skyldes ukorrekt brug af produktet. Ansvaret og risikoen bæres fuldt ud af brugeren. Hvis produktet bruges i redningsaktiviteter eller som PPE, anbefales det, at brugeren er bekendt med de nationale standarder for området.

INDSTILLINGER
For sikker brug er det vigtigt, at hjelmen er justeret til brugerens hovedmål. En korrekt justeret hjelm med hageremmen fastgjort og spændt i den korrekte position i forhold til hovedets omkreds vil holde hjelmen fast på hovedet, så den ikke svajer fra side til side eller bevæger sig, når den bæres. Kun når hjelmen er optimalt justeret, giver den det maksimalt opnåelige sikkerhedsniveau. Korrekt og sikker justering af hjelmen er kun mulig, når hageremmen er fastgjort og strammet i forhold til omkredsen af brugerens kranium. Stropperne må ikke dække ørerne, og spændet må ikke røre hagen. En korrekt fastspændt hagerem må ikke trykke på strubehovedet. Hjelmen skal altid justeres til hovedet i vandret position, så den også beskytter brugerens pande.
1. Brug en hjelm med åbent system til justering af størrelsen (bagpå).
2. Lås størrelsesjusteringssystemet ved at dreje på baghjulet (Fig. 1).
3. Fastgør spændet på hageremmen. Du skal høre lyden af spændet, der klikker - det lyder som et "klik". Stram remmen, så spændet bliver siddende (Fig. 2).
4. Juster længden på stroppen (Fig. 2).
5. Kontrollér, at hjelmen sidder korrekt på hovedet, og at spændet på både hageremmen og størrelsesjusteringssystemet (bagpå) er låst korrekt. Hvis hjelmen er korrekt justeret, bevæger den sig ikke fra side til side på hovedet. Jo mere præcis justeringen er, jo højere er sikkerhedsniveauet (Fig. 3 og Fig. 4).

KONTROL
Før enhver brug, bør du altid kontrollere at produktet er i perfekt tilstand, og at det ikke viser tegn på slid eller anden skade. hvis du er det mindste i tvivl, så udskift produktet med et nyt.
Hjelmen er lavet til at absorbere energien fra et slag ved delvis brud eller skade, og derfor må en hjelm, der udsættes for et kraftigt slag, ikke bruges igen, selv om skaden ikke er tydelig.
Udover kontrollen før og under produktets brug, skal der mindst én gang om 12. måneder foretages en grundig periodisk kontrol af en fagligt kvalificeret person. Hyppigheden af grundige periodiske kontroller skal bestemmes pga. produktets anvendelsesmåde og intensitet. For at få et bedre overblik over brugen af udstyr anbefaler vi kun at tildele alle udstyrskomponenter til én bruger, som er helt klar over deres historie. Resultaterne af kontrollen skal noteres i produktets evidensark. Nærmere oplysninger om den regelmæssige kontrol af individuelle personlige værnemidler findes på hjemmesiden www.ocun.com.

MATERIALER
De anvendte materialer forårsager ikke allergiske reaktioner, overfølsomhed eller hudirritation.
Fyld: EPS - ekspanderet polystyren med høj densitet
Skal: ABS - Akrylonitril-butadien-styren

OPBEVARING OG TRANSPORT
Der anbefales ingen specifik type af emballage til transport og opbevaring. Det er imidlertid nødvendigt at beskytte produkterne (materialet) imod direkte sollys, kemikalier, direkte varme og mekanisk skade. Produktet bør ideelt opbevares i et tørt, mørkt og koldt miljø, og løst - uden transportemballage.

VEDLIGEHOLDELSE
Ændringer og reparation foretaget udenfor Ocún's fabrikationsanlæg er forbudt. Brugeren må kun udskifte den indvendige polstring med den erstatningspolstring, der følger med hjelmen.

RENSNING OG DESINFEKTION
Rensning og desinfektion: Rens snavsede produkter med koldt eller varmt vand op til 30°C, eller brug en mild sæbevandsopløsning (vask derefter grundigt med rent vand). Tør på et skyggefuldt og godt ventileret sted, og undgå direkte solskin. Kemisk rensning og desinfektion er ikke tilladt og kan skade produktet alvorligt.

VIRKNING AF KEMISKE SAMMENSÆTNINGER
Det er absolut nødvendigt at undgå kontakt med kemiske sammensætninger (kemikalier), især med syrer og baser. Skader forårsaget af syrer er ikke optisk synlige. Produkter, der har været i kontakt mes syrer (fx syre fra et bilbatteri) skal omgående tages ud af brug. Det er forbudt at bruge maling, opløsningsmidler, lim, klæbemidler eller klistermærker på produktet.

LIVSLÆNGDE OG TAGEN UD AF BRUG
Produktets livslængde på virkes af manke faktorer, så som hyppighed og metode af brug, metode til opbevaring, klimaforhold og lignende.
Produktet skal altid erstattes, hvis:
- skallen eller EPS-foringen er synligt beskadiget.
- udsættes for et kraftigt stød (selv om den måske ikke er synligt beskadiget bagefter)
- sømmen eller stroppen er ødelagt
- det er permanent snavset (fx af fedt, asfalt, olie, maling osv.)
- det har været udsat for stærk varme, kontakt- eller friktionsvarme med synlige tegn på smeltning.
- du ikke kender hele dets tidligere historie

Ved optimal opbevaring og meget sjælden brug bør du udskifte produktet senest 10 år efter fremstillingsdatoen.

Obs
Under ekstreme forhold og påvirkninger kan produktet kasseres allerede efter første brug. Hårdhændet behandling, stød, fugt og/eller isdannelse reducerer produktets styrke.

GARANTI
To år mod defekter i materialer eller fabrikationsfejl. Normal slitage, oxidering, dårlig vedligeholdelse og anden brug er udelukket fra garantien.

MÆRKNING
Mærkedata (Fig. 5):
1) Producent
2) Produkttype
3) Produktets navn
4) Tilsvarende europæisk lovgivning,
5) Oprindelsesland,
6) Læs og forstå brugervejledningen omhyggeligt,
7) Batch-nummer
8) Størrelsesområde
9) Vægt
10) Fremstillingsmåned og år (f.eks. 1/2019)
11) CE er overensstemmelsesmærket (produktet opfylder kravene i den relevante EU-lovgivning)
12) UIAA er overensstemmelsesmærket (produktet opfylder kravene i den relevante UIAA-lovgivning)
13) Sikkerhedsinstruktioner
14) Plads til individuel hjelmmærkning

Mærkater findes på et synligt sted og er læsbar. De kan findes på forskellige steder afhængigt af størrelse og type af produkt.

Dette personlige beskyttelsesudstyr blev designet i overensstemmelse med Forordning (EU) 2016/425 fra Europaparlamentet og Rådet af 9 Marts 2016.
EU-OVERENSSTEMMELSESERKLÆRING: www. ocun.com

NEDERLANDS

Gebruiksaanwijzing voor klimhelm EN 12492
Gebruik dit product niet zonder deze handleiding zorgvuldig te hebben doorgenomen.
De handleiding bevat alle benodigde informatie voor juist gebruik, opslag en onderhoud. Elk ander gebruik is **NIET TOEGESTAAN** en kan ernstige ongevallen, letsel of de dood tot gevolg hebben. Er bestaan vele wijzen van ongepast gebruik, waarvan er slechts enkele in deze handleiding beschreven worden (doorgestreepte afbeeldingen). Het product mag alleen worden gebruikt door competente en verantwoordelijke personen, of personen die onder directe leiding en toezicht van dergelijke personen staan. De gebruiker is verantwoordelijk voor de risico's die zich kunnen voordoen in geval van niet-naleving van de juiste gebruikswijze.

GEBRUIK
De helm is speciaal ontworpen voor bergbeklimmen en sportklimmen.
Het product maakt deel uit van een persoonlijke veiligheidsuitrusting. De risico's verbonden met het gebruik worden gedragen door de gebruiker. Activiteiten op hoogte brengen ernstige risico's en gevaar voor hoofdletsel met zich mee. De mogelijkheid van letsel kan niet volledig worden uitgesloten.
De volgende instructies zijn erg belangrijk voor een optimaal gebruik van de helm. Het lezen ervan kan de ervaring, persoonlijke verantwoordelijkheid en voorzichtigheid van individuele gebruikers met betrekking tot de risico's die gepaard gaan met sportklimmen en bergbeklimmen echter niet vervangen. Deze gebruiksaanwijzing neemt de persoonlijke verantwoordelijkheid van de gebruiker van de helm met betrekking tot de risico's niet weg. Bij risicovolle activiteiten mag de helm alleen worden gebruikt door getrainde, ervaren gebruikers of onder toezicht van een professional. De fabrikant is niet verantwoordelijk voor letsel of schade veroorzaakt door oneigenlijk gebruik van het product. De verantwoordelijkheid en het risico zijn volledig voor rekening van de gebruiker. Bij gebruik van het product bij reddingsactiviteiten of als PBM wordt aanbevolen dat de gebruiker kennisneemt van de nationale normen voor het betreffende gebied.

AFSTELLEN
Voor een veilig gebruik is het essentieel dat de helm wordt aangepast aan de afmetingen van het hoofd van de gebruiker. Een goed afgestelde helm, met de kinriem vast en de gesp in de juiste positie ten opzichte van de hoofdomtrek, blijft stevig op het hoofd zitten zodat hij niet heen en weer wiebelt of beweegt tijdens het dragen. De helm biedt alleen het maximaal haalbare veiligheidsniveau als hij optimaal is afgesteld. Correcte en veilige afstelling van de helm is alleen mogelijk als de kinriem is aangebracht en juist is aangetrokken met het oog op de hoofdomtrek van de gebruiker. De riempjes mogen de oren niet bedekken en de gesp mag de kin niet raken. Een goed vastgemaakte kinriem mag geen druk uitoefenen op het strottenhoofd. De helm moet altijd horizontaal aan het hoofd worden aangepast om ook het voorhoofd van de gebruiker te beschermen.
1. Zet de helm op met het systeem voor maataanpassing open (achteraan).
2. Vergrendel het systeem voor maataanpassing door aan het achterste wieltje te draaien (afb. 1).
3. Sluit de gesp van de kinriem. Daarbij moet een klik hoorbaar zijn. Trek de kinriem aan en zorg ervoor dat de gesp vast blijft zitten (afb. 2).
4. Pas de lengte van de riem aan. (afb. 2).
5. Controleer of de helm goed op het hoofd zit, of de gesp van de kinriem en het systeem voor maataanpassing (achteraan) juist gesloten zijn. Als de helm juist afgesteld is, beweegt hij niet heen en weer. Hoe nauwkeuriger afgesteld, hoe hoger het veiligheidsniveau (afb. 3 en afb. 4).

CONTROLE
Controleer voor elk gebruik of het product in perfecte staat verkeert en geen tekenen van slijtage (losse, versleten of gescheurde vezels, beschadiging van de versterkte stiksels) of andere schade vertoont. Bij twijfel moet het product vervangen worden.
De helm is ontworpen om impactenergie te absorberen door gedeeltelijke beschadiging. Daarom mogen helmen die zijn blootgesteld aan een harde schok niet opnieuw worden gebruikt, zelfs niet als er geen schade zichtbaar is.
Behalve een controle van het product voor en na gebruik moet ook minimaal eenmaal per 12 maanden een grondige controle worden uitgevoerd door een vakman. De frequentie van de grondige controles is afhankelijk van de gebruikswijze en -intensiteit. Voor een beter overzicht over het gebruik van de uitrusting is het aanbevolen om alle onderdelen ervan slechts aan één gebruiker toe te wijzen, die daardoor goed op de hoogte blijft van de geschiedenis ervan. De resultaten van de controles moeten op het productregistratieblad worden genoteerd. Meer informatie over de periodieke controle van persoonlijke beschermingsmiddelen vindt u op de website www.ocun.com.

MATERIALEN
De gebruikte materialen veroorzaken geen allergische reacties, overgevoeligheid of irritatie van de huid.
Vulling: EPS – geëxpandeerd polystyreen met hoge dichtheid
Schaal: ABS – acrylonitril-butadieen-styreen

OPSLAG EN VERVOER
Voor vervoer en opslag is geen bepaald type verpakking vastgesteld. Het product (materiaal) moet echter beschermd worden tegen direct zonlicht, chemicaliën, hitte en mechanische beschadiging. Optimale opslagomstandigheden zijn: een droge, donkere, koele omgeving en vrij neergelegd zonder transportverpakking.

ONDERHOUD
Aanpassingen en reparaties buiten de fabriek van Ocún zijn verboden. De binnenvulling van de helm mag alleen worden vervangen door de meegeleverde reservevulling.

REINIGING EN DESINFECTIE
Was verontreinigde producten met koud of lauw water tot 30 °C, eventueel met wat wasmiddel (vervolgens grondig afspoelen met schoon water). Droog ze op een goed geventileerde plaats in de schaduw, uit de buurt van direct zonlicht. Chemisch reinigen en desinfectie zijn niet toegestaan en kunnen het product ernstige schade toebrengen.

EFFECT VAN CHEMISCHE VERBINDINGEN
Contact met chemische verbindingen (chemicaliën), vooral met zuren en logen, moet absoluut worden vermeden. Schade veroorzaakt door zuren is niet optisch zichtbaar. Na contact met zuren (bijvoorbeeld met zuur uit de accu van een auto) moet het product onmiddellijk buiten gebruik worden gesteld. Het is verboden om verf, oplosmiddelen, lijm of stickers op het product te gebruiken.

LEVENSDUUR EN BUITENGEBRUIKSTELLING
De levensduur van de producten wordt beïnvloed door vele factoren, bijvoorbeeld de intensiteit en wijze van gebruik, wijze van opslag, weersinvloeden e.d.
Het product moet worden vervangen:
- de schaal of de EPS-vulling is zichtbaar beschadigd
- de helm is blootgesteld geweest aan een harde schok (hoewel hij daarna niet zichtbaar beschadigd hoeft te zijn)
- als de naad of de band beschadigd is;
- bij permanente verontreiniging (bijv. door blootstelling aan vet, asfalt, oliën, verf e.d.)
- bij sterke thermische belasting, contact- of wrijvingswarmte waardoor smeltplekken of sporen daarvan zichtbaar zijn;
- als u niet op de hoogte bent van de volledige gebruiksgeschiedenis ervan.

Bij optimale opslagomstandigheden en sporadisch gebruik moet het product uiterlijk 10 jaar na de productiedatum worden vervangen.

Let op
Bij buitengewone omstandigheden en invloeden moet het product mogelijk al na het eerste gebruik buiten gebruik worden gesteld. Ruwe behandeling, stoten, vocht en/of vorst verminderen de sterkte van het product.

GARANTIE
Twee jaar op materiaal- en productiefouten. Normale slijtage, oxidatie, slecht onderhoud en ander gebruik zijn uitgesloten van garantie.

MARKERING
Markeringsdata (Fig. 5):
1) Fabrikant
2) Type product
3) Productnaam
4) Overeenkomstige Europese norm,
5) Land van herkomst,
6) Lees de gebruiksinstructies zorgvuldig,
7) Batchnummer
8) Maatbereik
9) Gewicht
10) Productiemaand en -jaar (bijv. 1/2019)
11) CE is een conformiteitsmarkering (het product voldoet aan de vereisten van de relevante EU-wetgeving)
12) UIAA is een conformiteitsmarkering (het product voldoet aan de vereisten van de relevante UIAA-wetgeving)
13) Veiligheidsinstructies
14) Ruimte voor individuele markering helm

De etiketten zijn op zichtbare plaatsen aangebracht en zijn leesbaar. Ze kunnen op verschillende plaatsen zijn aangebracht afhankelijk van de grootte en type van het product.

Dit PBM is ontworpen in overeenstemming met Verordening (EU) 2016/425 van het Europees Parlement en de Raad van 9 maart 2016.
EU-CONFORMITEITSVERKLARING: www.ocun.com

SLOVENŠČINA

Plezalna čelada EN 12492 – navodila za uporabo
Ne uporabljajte izdelka, ne da bi pred tem natančno prebrali ta navodila.
Navodila vsebujejo vse potrebne informacije glede pravilne uporabe, shranjevanja in vzdrževanja. Vsakršna druga uporaba je **PREPOVEDANA** in lahko povzroči nesreče, resne poškodbe ali smrt. Obstaja veliko neprimernih načinov uporabe in le nekateri so opisani v tem priročniku (prečrtane slike). Izdelek lahko uporabljajo samo strokovno usposobljene in odgovorne osebe, ali začetniki pod neposrednim nadzorom takšnih oseb. Uporabnik je odgovoren za tveganja, ki bi lahko nastala ob neupoštevanju pravilnega načina uporabe.

UPORABA
Ta čelada je zasnovana posebej za alpinizem in športno plezanje.
Ta izdelek je del vaše osebne varovalne opreme. Za tveganja, povezana z njegovo uporabo, je odgovoren uporabnik. Aktivnosti na višini vključujejo resna tveganja in nevarnosti poškodb glave. Možnosti poškodb ni mogoče popolnoma izključiti.
Naslednja navodila so zelo pomembna za zagotavljanje optimalne uporabe čelade.
Vendar tudi njihovo branje ne more v celoti nadomestiti izkušenj, osebne odgovornosti in previdnosti posameznih uporabnikov, povezanih s tveganji, ki jih prinaša športno plezanje in alpinizem. Ta navodila ne razbremenijo uporabnika čelade njegove osebne odgovornosti v zvezi s povezanimi tveganji. Čelado smejo pri tveganih aktivnostih uporabljati samo usposobljeni in izkušeni uporabniki ali uporabniki pod nadzorom strokovnjaka. Proizvajalec ne prevzema odgovornosti za dogodke, ki so posledica nepravilne uporabe izdelka. Odgovornost in tveganje v celoti nosi uporabnik. Če se izdelek uporablja v reševalnih dejavnostih ali kot osebna zaščitna oprema, je priporočljivo, da je uporabnik seznanjen z nacionalnimi standardi za to področje.

NASTAVITVE
Za varno uporabo je nujno, da je čelada prilagojena dimenzijam uporabnikove glave. Pravilno nastavljena čelada z zapetim podbradnim pasom in zaponko v pravilnem položaju glede na obseg glave bo čelado trdno držala na glavi, da med nošenjem ne drsi z ene strani na drugo ali se premika. Čelada bo zagotavljala največjo možno raven varnosti le, če bo optimalno nastavljena. Pravilna in varna nastavitev čelade je mogoča le, če je podbradni trak pritrjen in zategnjen sorazmerno z obsegom uporabnikove lobanje. Trakovi ne smejo prekrivati ušes, zaponka pa se ne sme dotikati brade. Pravilno pripet podbradni trak ne sme pritiskati na grlo. Čelada mora biti vedno nastavljena na glavo v vodoravnem položaju, tako da ščiti tudi čelo uporabnika.
1. Čelado namestite tako, da je sistem za prilagajanje velikosti (zadaj) v odprtem položaju.
2. Zaklenite sistem za prilagajanje velikosti z vrtenjem zadnjega kolesca (slika 1).
3. Zapnite zaponko na podbradnem traku. Jasno morate slišati zvok klika zaponke. Zategnite trak, tako da zaponka ostane zapeta (slika 2).
4. Prilagodite dolžino traku (slika 2)
5. Preverite pravilen položaj čelade na glavi in pravilno zaklepanje zaponke na podbradnem traku ter sistem za prilagajanje velikosti (zadaj). Če je čelada pravilno nastavljena, se na glavi ne premika z ene strani na drugo. Bolj kot je nastavitev natančna, višja je stopnja varnosti (slika 3 in slika 4).

PREVERJANJE
Pred vsako uporabo preverite, ali je izdelek brezhiben. Ne sme kazati znakov obrabe (ohlapnosti, obrabljenosti ali pretrganih vlaken, motenj v trdnosti šivov) ali drugih poškodb. V primeru kakršnihkoli dvomov lahko zamenjajte izdelek z novim.
Čelada je zasnovana tako, da absorbira energijo udarca tako, da se delno zlomi ali poškoduje. Čelade, ki je bila izpostavljena močnemu udarcu, se torej ne sme ponovno uporabiti, tudi če poškodba ni vidna.
Poleg nadzora pred in med uporabo izdelka je potrebno vsaj enkrat na leto izvesti temeljito periodično kontrolo. To kontrolo mora izvesti strokovno pooblaščena oseba. Pogostnost temeljitih periodičnih kontrol je pogojena z načinom in intenzivnostjo uporabe izdelka.
Za boljši pregled o uporabi opreme priporočamo, da vse sestavne dele opreme uporablja samo en uporabnik, ki popolnoma pozna zgodovino njene uporabe. Rezultati kontrol naj se zabeležijo v evidenčnem listu izdelka. Podrobnosti glede redne kontrole posamezne osebne varovalne opreme najdete na spletnih straneh www.ocun.com.

MATERIALI
Uporabljeni materiali ne povzročajo alergij, preobčutljivosti ali draženja kože.
Polnilo: EPS – ekspandiran polistiren visoke gostote
Oklep: ABS – akrilonitril butadien stiren

SHRANJEVANJE IN PREVOZ
Za prevoz in skladiščenje ni določena posebna vrsta embalaže. Kljub temu je treba izdelke (material) zaščititi pred neposredno sončno svetlobo, kemičnimi spojinami, vročino in mehanskimi poškodbami. Optimalni pogoji skladiščenja (shranjevanja) so: suho, temno in hladno okolje, izdelek pa shranjen brez transportne embalaže.

VZDRŽEVANJE
Prilagajanje ali popravila izdelka zunaj tovarne Ocun so prepovedane. Uporabnik lahko zamenja le notranjo podlogo z rezervno podlogo, ki je priložena čeladi.

ČIŠČENJE IN RAZKUŽEVANJE
Onesnažene izdelke čistite s hladno ali mlačno vodo do 30 °C ali z blago raztopino milnice (nato temeljito sperite s čisto vodo). Sušite v zasenčenem in dobro prezračenem prostoru. Varujte izdelek pred sončno svetlobo. Kemično čiščenje in uporaba razkužil nista dovoljena, saj lahko ta način resno poškoduje izdelek.

VPLIV KEMIČNIH SPOJIN
Obvezno preprečiti stik s kemičnimi spojinami (kemikalijami), zlasti varovati pred kislinami in alkalnimi snovmi. Škode, ki jih povzročajo kisline, niso optično vidne. Po stiku s kislinami (npr. kislina iz avtomobilskih akumulatorjev) je treba izdelek takoj izključiti iz uporabe. Na izdelku je prepovedana uporaba premazov, topil, adhezivnih sredstev, lepil ali nalepk.

ŽIVLJENJSKA DOBA IN ODSTRANJEVANJE
Na življenjsko dobo izdelka vplivajo številni dejavniki. To so npr. pogostost in način uporabe, način skladiščenja, klimatski vplivi itd..
Izdelek je praviloma potrebno zamenjati z novim, če:
- oklep ali EPS obloga je vidno poškodovana
- je izpostavljena močnemu udarcu (čeprav po tem morda ni vidno poškodovana)
- šiv ali trak je poškodovan
- prihaja do trajnih onesnaženj (na primer zaradi delovanja maščob, asfalta, olj, barv itd.);
- prihaja do močnih toplotnih obremenitev, stičnega ali mehanskega trenja, tako da ostanejo vidne posledice taljenja ali njegovih sledov;
- ne poznate načina njegove uporabe v preteklosti

V primeru optimalnega skladiščenja in v primeru zelo redke uporabe boste izdelki zamenjali najkasneje po 10 letih od datuma njegove proizvodnje.

Obvestilo
V ekstremnih pogojih in vplivih lahko izdelek po prvi uporabi zavržete. Grobo ravnanje, udarci, vlaga in/ali zaledenitev bodo zmanjšali moč izdelka.

GARANCIJA
Dve leti za napake v materialu ali v izdelavi. Običajna obraba, oksidacija, slabo vzdrževanje in druga uporaba so izključeni iz garancije.

OZNAKA
Podatki o oznaki (slika 5):
1) Proizvajalec
2) Vrsta izdelka
3) Ime izdelka
4) Ustrezni evropski standard,
5) Država porekla,
6) Natančno preberite in se seznanite z navodili za uporabo
7) Številka serije
8) Razpon velikosti
9) Teža
10) Mesec in leto izdelave (npr. 1/2019)
11) CE je znak skladnosti (izdelek izpolnjuje zahteve ustrezne zakonodaje EU)
12) UIAA je znak skladnosti (izdelek izpolnjuje zahteve ustrezne zakonodaje UIAA)
13) Varnostna navodila
14) Prostor za individualno oznako čelade

Etikete morajo biti nameščene na vidnem mestu in dobro čitljive. Lahko se nahajajo na različnih mestih v odvisnosti od velikosti in tipa izdelka.

Ta OZO je bila koncipiran v skladu z Uredbo (EU) 2016/425 Evropskega parlamenta in Sveta z dne 9. marca 2016.
IZJAVA O SKLADNOSTI EU: www.ocun.com

HRVATSKI

Upute za uporabu kacige za penjanje EN 12492
Bez pažljivog proučavanja ovih uputa ovaj proizvod nemojte koristiti.
Upute sadrže sve potrebne informacije za pravilno korištenje, skladištenje i održavanje. Bilo koje drukčije korištenje **ZABRANJENO** je te može prouzročiti ozbiljnu nesreću, ozljedu ili smrt. Postoji jako puno načina korištenja te su samo neki od njih opisani u ovim uputama (precrtani prikazi). Proizvod smiju koristiti samo stručno osposobljene i odgovorne osobe ili osobe koje su pod stalnim nadzorom tih osoba. Korisnik je odgovoran za rizike do kojih može doći ukoliko se ne slijede pravilni načini primjene.

PRIMJENA
Kaciga je posebno dizajnirana za planinarenje i sportsko penjanje.
Proizvod je dio osobne sigurnosne opreme. Rizike vezane uz njegovu uprabu snosi korisnik. Aktivnosti na visini uključuju ozbiljne rizike i opasnost od ozljede glave. Mogućnost ozljede ne može se u potpunosti isključiti.
Sljedeće upute su vrlo važne kako bi se osigurala optimalna uporaba kacige. No, niti njihovo čitanje ne može u potpunosti nadomjestiti iskustvo, osobnu odgovornost i oprez pojedinih korisnika u odnosu na rizike koje nosi sportsko penjanje, planinarenje. Ove upute ne oslobađaju korisnika kacige njegove osobne odgovornosti u vezi s prijetećim rizicima. Samo obučeni i iskusni korisnici ili korisnici pod nadzorom stručnjaka smiju koristiti kacigu tijekom rizičnih aktivnosti. Proizvođač nije odgovoran za činjenice nastale nepravilnom uporabom proizvoda. Odgovornost i rizik u potpunosti snosi korisnik. U slučaju korištenja proizvoda u spasilačkim aktivnostima ili kao OZO, preporučuje se da se korisnik upozna s nacionalnim standardima za dato područje.

PODEŠAVANJE
Za sigurnu uporabu bitno je da kaciga bude prilagođena dimenzijama glave korisnika. Pravilno podešena kaciga, s podbradnikom i kopčom u pravilnom položaju u odnosu na opseg glave, čvrsto stoji na glavi tako da se ne ljulja s jedne strane na drugu i ne pomiče tijekom nošenja. Samo optimalno podešena kaciga pruža maksimalnu moguću razinu sigurnosti. Ispravno i sigurno namještanje kacige moguće je samo kada je remen za bradu navučen i zategnut proporcionalno opsegu lubanje korisnika. Remeni ne smiju pokrivati uši, a kopča ne smije dodirivati bradu. Pravilno pričvršćena podbradnica ne smije vršiti pritisak na grkljan. Kaciga mora uvijek biti prilagođena glavi u vodoravnom položaju kako bi se zaštitilo i čelo korisnika.
1. Stavite kacigu na glavu s otvorenim sustavom za podešavanje veličine (straga).
2. Zaključajte sustav za podešavanje veličine okretanjem stražnjeg kotačića (Slika 1).
3. Zakopčajte kopču na remenu za bradu. Trebali biste čuti zvuk škljocanja kopče - zvuči kao "klik". Zategnite remen tako da kopča ostane zakopčana (Slika 2).
4. Prilagodite dužinu remena. (Slika 2).
5. Provjerite pravilan položaj kacige na glavi i ispravno zaključavanje kopče na podbradnoj traci i sustav za podešavanje veličine (straga). Ako je kaciga pravilno podešena, ne pomiče se s jedne strane na drugu na glavi. Preciznije podešavanje garantira veću razinu sigurnosti (Slika 3 i Slika 4).

PROVJERA
Prije svakog korištenja provjerite da li je proizvod u besprijekornom stanju te postojanje habanja (popuštena, utrošena ili potrgana vlakna, oštećenje čvrstog šivanja), ili neko drugo oštećenje. U slučaju bilo kojih sumnja proizvod promijenite za novi.
Kaciga je dizajnirana da apsorbira energiju udarca putem djelomičnog proboja ili oštećenja, stoga se kaciga koja je bila izložena snažnom udaru ne bi trebala ponovno koristiti, čak i ako oštećenje nije očito.
Osim provjere prije i tijekom uporabe proizvoda, barem jednom u 12 mjeseci mora biti obavljena i detaljna periodična kontrola od strane stručno osposobljene osobe. Učestalost temeljitih periodičnih provjera određuje se uzimajući u obzir način i intenzitet uporabe proizvoda. Radi boljeg pregleda o uporabi opreme, preporučujemo sve komponente opreme dodijeliti samo jednom korisniku, koji će o njima sve do detalja znati. Rezultate provjera treba zabilježiti u listu za evidentiranje proizvoda. Više informacija o redovitoj provjeri pojedinačnih sredstava za osobnu zaštitu možete naći na web-stranici www.ocun.com.

MATERIJALI
Korišteni materijali ne uzrokuju alergije, osjetljivost ili iritiranje kože.
Punjenje: EPS – Ekspandirani polistiren s visokom gustoćom
Oklop: ABS - Akrilonitril butadien stiren

ČUVANJE I PRIJEVOZ
Za prijevoz i čuvanje nije utvrđena određena vrsta omota. Naime, proizvode (materijale) neophodno je osigurati od izravnog sunčevog zračenja, kemijskih spojeva, vrućine i od mehaničkih oštećenja. Optimalni skladišni uvjeti su sljedeći: suho, tamno i hladno okruženje te slobodno spremljeno bez omota korištenih tijekom prijevoza.

ODRŽAVANJE
Zabranjene su promjene i popravci izvan pogona za proizvodnju marke Ocun. Korisniku je dopušteno samo zamijeniti unutarnju podstavu s rezervnom podstavom koja je priložena uz kacigu.

ČIŠĆENJE I DEZINFEKCIJA
Zagađene proizvode očistite studenom ili mlakom vodom do 30°C, po potrebi blagim rastvorom sredstva za pranje (nakon toga temeljito isperite čistom vodom). Sušite na tamnom i dobro prozračenom mjestu gdje ne djeluje izravno sunčevo svjetlo. Kemijsko čišćenje i dezinfekcije nisu dopuštene te proizvod mogu ozbiljno oštetiti.

DJELOVANJE KEMIJSKIH SPOJEVA
Bezuvjetno je neophodno spriječiti kontakt s kemijskim spojevima (kemikalijama), posebice s kiselinama i lužinama. Štete uzrokovane kiselinama optički nisu uočljive. Nakon kontakta s kiselinama (primjerice s kiselinom iz auto-baterije) proizvod se odmah mora isključiti iz daljnje uporabe. Na proizvodu je zabranjeno koristiti boje, otapala, ljepila, ljepljive ili samoljepljive naljepnice.

VIJEK TRAJANJA I ZBRINJAVANJE
Na vijek trajanja utječe puno faktora, kao što je na primjer učestalost i način korištenja, način čuvanja, klimatski utjecaji i slično.
Proizvod se u svakom slučaju mora promijeniti ukoliko:
- oklop je vidljivo razbijen, ili EPS punjenje
- podvrgnut je snažnom udaru (iako kasnije možda neće biti vidljivo oštećen)
- dođe do oštećenja šava ili pojasa
- dođe do trajnog zagađenja (primjerice uslijed djelovanja masnoća, asfalta, ulja, boja i slično)
- dođe do jakog toplinskog opterećenja, kontaktnog grijanja ili grijanja uslijed trenja, a to toliko da je vidljivo otopljen ili su na njemu vidljivi tragovi djelovanja
- niste upoznati koliko se ranije koristio

Uz optimalno skladištenje i vrlo rijetku uporabu, proizvod biste trebali zamijeniti najkasnije 10 godina nakon datuma proizvodnje.

Upozorenje
U izvanrednim uvjetima i utjecajima, proizvod se može baciti već nakon prve uporabe. Grubo rukovanje, udarci, vlaga i/ili mraz smanjuju čvrstoću proizvoda.

JAMSTVO
Dvije godine za greške u materijalu ili proizvodnji. Normalno trošenje, oksidacija, loše održavanje i drugačija uporaba isključeni su iz jamstva.

OZNAKE
Podaci na naljepnici (Slika 5):
1) Proizvođač
2) Vrsta proizvoda
3) Ime proizvoda
4) Odgovarajuća europska norma,
5) Zemlja podrijetla,
6) Pažljivo čitaj i shvati upute za korištenje,
7) Broj šarže
8) Raspon veličina
9) Težina
10) Mjesec i godina proizvodnje (npr. 1/2019)
11) CE je oznaka sukladnosti (proizvod ispunjava zahtjeve relevantnog zakonodavstva EU)
12) UIAA je oznaka sukladnosti (proizvod ispunjava zahtjeve relevantnog zakonodavstva UIAA)
13) Sigurnosne upute
14) Prostor za individualno označavanje kacige

Naljepnice su postavljene na vidljivo mjesto i čitljive su. Mogu se postaviti na raznim mjestima u odnosu na veličinu i vrstu proizvoda.

Ova OZO dizajnirana je u skladu s uredbom (EU) 2016/425 Europskog parlamenta i Vijeća od dana 9. ožujka 2016.
EU IZJAVA O SUKLADNOSTI: www.ocun.com

MAGYAR

Útmutató az EN 12492 hegymászó védősisak használatához
Mindaddig ne használja ezt a terméket, amíg figyelmesen el nem olvasta az alábbi utasításokat.
Ezek az utasítások a helyes használatra, tárolásra és karbantartásra vonatkozó valamennyi információt tartalmazzák. Bármilyen más módon történő felhasználás **TILOS**, az súlyos balesetet, sérülést vagy halált okozhat. A termékek használatának számos helytelen módja létezik, jelen utasításban erre azonban csak néhány példát adtunk meg (áthúzott illusztrációk). A terméket kizárólag illetékes és felelős személyek, vagy azok közvetlen utasítása és felügyelete alatt álló személyek használhatják. A felhasználó felelős azokért a kockázatokért, amelyek a helyes használatra vonatkozó előírások be nem tartásából adódhatnak.

HASZNÁLAT
A védősisak speciálisan hegymászáshoz és spotmászáshoz lett tervezve.
A termék az egyéni biztonsági felszerelés részét képezi. A használatával kapcsolatos kockázatokat a felhasználót viseli. A magasban végzett tevékenységek komoly kockázatokkal járnak, és magukban hordozzák a fejsérülés veszélyét. A sérülés lehetőségét nem lehet teljesen kizárni.
A következő instrukciók a védősisak optimális módon történő használatának biztosítása érdekében rendkívül fontosak. Azonban elolvasásuk nem képes teljes mértékben helyettesíteni a használója sportmászással és hegymászással járó veszélyekkel kapcsolatos tapasztalatát, személyes felelősségét és elővigyázatosságát. Ez az útmutató nem mentesíti a védősisak használóját a fennálló veszélyekkel kapcsolatos személyes felelősség alól. Kizárólag felkészült és tapasztalt használók, illetve professzionális felügyelet alatt álló személyek viselhetik a védősisakot a veszélyes tevékenységek során. A gyártó nem tartozik felelősséggel a termék nem rendeltetésszerű használatából eredő ténykörülményekért. A felelősséget és a kockázatot teljes mértékben a használó viseli. Mentőakció során, vagy egyéni védőeszközként történő használva a terméket javasolt az adott szakterületre vonatkozó nemzeti szabványok ismerete is.

BEÁLLÍTÁS
A biztonságos használathoz elengedhetetlen a védősisak használó fejmérete szerinti beállítása. A helyesen beállított védősisak az állszíj bekapcsolásával és megfelelő helyzetben a helyes fejméretre állítva biztosan áll a fejen, így viselése közben nem mozdul el oldalra és nem mozog. A védősisak kizárólag optimális beállítás mellett nyújtja a maximálisan elérhető biztonsági szintet. A védősisak helyes és biztonságos beállítása csak akkor lehetséges, ha az állszíj be van kapcsolva és a használó fejméretének megfelelően meg van húzva. A szíjak nem takarhatják el a fület, és a csat nem érhet az állhoz. A helyesen bekapcsolt állszíj nem szoríthatja a gégét. A védősisakot mindig vízszintes helyzetben kell a fejen beállítani, hogy az a használó homlokát is védje.
1. Helyezze a fejre nyitott méretbeállító rendszerrel (hátul) a védősisakot.
2. A hátsó gomb elforgatásával rögzítse a méretbeállító rendszert (1. ábra)
3. Kapcsolja be az állszíjon lévő csatot. Hallania kell a csat bekattanásának a hangját. Húzza meg a szíjat úgy, hogy a csat bekapcsolva maradjon (2. ábra).
4. Igazítsa meg a szíj hosszát (2. ábra)
5. Ellenőrizze a védősisak helyes pozícióját a fejen, valamint a csat megfelelő zárását az állszíjon és a méretbeállító rendszeren (hátul). A védősisak helyes beállítása esetén a védősisak nem mozog egyik oldalról a másikra a fejen. Minél pontosabb a beállítás, annál magasabb a biztonsági szint (3. és 4. ábra).

ELLENŐRZÉS
Minden használat előtt ellenőrizze, hogy a termék tökéletes állapotban van-e és nem láthatóak rajta elhasználódás jelei (meglazult, kopott vagy szakadt szálak, a teherhordó tűzés sérülése) vagy más sérülések. A leghalványabb kétség felmerülése esetén is cserélje ki a terméket egy újra.
A védősisak úgy készült, hogy részbeni roncsolódással vagy sérüléssel elnyelje az ütés energiáját, ezért nem szabad semmilyen erős ütésnek kitett védősisakot tovább használni, még abban az esetben sem, ha nem látható rajta sérülés.
A termék használata előtti és közbeni ellenőrzésén kívül 12 havonta legalább egyszer végeztesse el szakképzett személlyel az alapos időszaki ellenőrzését. Az időszaki ellenőrzés gyakoriságát a termék használati módja és intenzitása határozza meg. Javasoljuk, hogy a felszerelés használatának jobb áttekinthetősége érdekében a felszerelést és annak minden tartozékát csak egy felhasználó használja, aki így tökéletesen ismeri a történetét. A termék ellenőrzésének eredményét célszerű felvezetni a nyilvántartási lapra. A különböző egyéni védőeszközök rendszeres ellenőrzésére vonatkozó további információkat a www.ocun.com weboldalon találja.

ANYAGOK
A felhasznált anyagok nem okoznak allergiás reakciót, túlérzékenységet vagy bőrirritációt.
Bélés: EPS – Nagy sűrűségű expandált polisztirol
Sisakhéj: ABS - Akrilnitril-butadién-sztirol

TÁROLÁS ÉS SZÁLLÍTÁS
Nincs olyan konkrét csomagolási típus, amely kifejezetten ajánlott a szállításhoz és tároláshoz. A termékeket (anyagot) azonban óvni kell a közvetlen napfénytől, vegyszerektől, közvetlen hőhatástól és mechanikai sérülésektől. A termék ideális esetben száraz, sötét, hűvös környezetben tartandó, lazán elhelyezve (a szállítási csomagolás nélkül).

KARBANTARTÁS
Az Ocún márka gyártóüzemén kívül szigorúan tilos a terméken módosításokat és javításokat végezni. A használó számára kizárólag a belső párnázat védősisakhoz mellékelt belső párnázatra történő kicserélése engedélyezett.

TISZTÍTÁS ÉS FERTŐTLENÍTÉS
A termékek szennyeződés esetén hideg vagy legfeljebb 30 °C-os meleg vízzel, illetve enyhe szappanos oldattal tisztíthatók (utóbbit követően alaposan öblítse le tiszta vízzel). Árnyékos, jól szellőző helyen szárítsa, kerülje a közvetlen napfényt. Vegyszerekkel történő tisztítás és fertőtlenítés nem megengedett, mert az súlyosan károsíthatja a terméket.

A KÉMIAI VEGYÜLETEK HATÁSA
Kiemelten fontos, hogy elkerülje a termék kémiai vegyületekkel (vegyszerekkel), különösen pedig savakkal és lúgokkal történő érintkezését. A savak által okozott károsodás szabad szemmel nem látható. Azokat a termékeket, amelyek savval (pl. autó akkumulátorában lévő savval) érintkeztek, azonnal ki kell vonni a használatból. Festék, oldószer, ragasztó vagy öntapadó címkék használata tilos a terméken.

ÉLETTARTAM ÉS HASZNÁLATBÓL TÖRTÉNŐ KIVONÁS
A termékek élettartamát számos tényező befolyásolja, például a használat gyakorisága és módja, tárolási mód, éghajlati körülmények és hasonló tényezők.
A terméket minden esetben le kell cserélni, ha:
- a sisakhéj, vagy az EPS betét láthatóan sérült
- erős ütésnek van kitéve (bár nem biztos, hogy utána látható lesz a sérülés)
- a varrás vagy a szíj szakadt
- folyamatosan szennyezett (például zsírral, aszfalttal, olajjal, festékkel stb.)
- erős hőhatásnak, érintkezési vagy súrlódási hőnek volt kitéve, és az olvadás jelei láthatók rajta
- nem ismert a teljes előélete

Optimális tárolás, valamint nem gyakori használat esetén a terméket legkésőbb a gyártás dátumától számított 10 év elteltével kell lecserélnie.

Figyelmeztetés
Rendkívüli körülmények és hatások esetén a termék már az első használat után kiselejtezésre kerülhet. A durva bánásmód, ütődés, nedvesség és / vagy jegesedés csökkenti a termék szilárdságát.

GARANCIA
Anyag- vagy gyártási hibára két év. Normál elhasználódásra, oxidálódásra, nem megfelelő karbantartásra, valamint más felhasználásra nem vonatkozik a garancia.

JELÖLÉS
A címkén szereplő információk (5. ábra):
1) Gyártó
2) Terméktípus
3) Terméknév
4) Vonatkozó európai jogszabály
5) Származási ország,
6) Figyelmesen olvassa el és értelmezze a használati útmutatót,
7) Tételszám
8) Méretterjedelem
9) Tömeg
10) Gyártási hónap és év (pl.: 1/2019)
11) CE megfelelőség jelölés (a termék megfelel az EU vonatkozó jogszabályi előírásainak)
12) UIAA megfelelőség jelölés (a termék megfelel az UIAA vonatkozó jogszabályi előírásainak)
13) Biztonsági figyelmeztetések
14) Védősisak egyedi megjelölésére szolgáló hely

A címkék jól látható helyen vannak és olvashatóak. A termék méretétől és típusától függően különböző helyeken lehetnek.

Ennek a személyi védőfelszerelésnek a kialakítása megfelel az Európai Parlament és a Tanács (EU) 2016/425 rendeletének (2016. március 9.).
EU-MEGFELELŐSÉGI NYILATKOZAT: www.ocun.com

ΕΛΛΗΝΙΚΆ

Οδηγίες χρήσης για τα κράνη αναρρίχησης EN 12492
Μην χρησιμοποιείτε αυτό το προϊόν χωρίς να διαβάσετε πρώτα προσεκτικά τις οδηγίες.
Αυτές οι οδηγίες περιέχουν όλες τις απαραίτητες πληροφορίες για τη σωστή χρήση, αποθήκευση και συντήρηση. Οποιαδήποτε άλλη χρήση **ΑΠΑΓΟΡΕΥΕΤΑΙ** και μπορεί να προκαλέσει σοβαρό ατύχημα, τραυματισμό ή θάνατο. Υπάρχουν πολλοί ακατάλληλοι τρόποι χρήσης αυτών των προϊόντων και μόνο μερικοί από αυτούς περιγράφονται στις παρούσες οδηγίες (διαγραμμένες εικόνες). Το προϊόν επιτρέπεται να χρησιμοποιείται μόνο από αρμόδια και υπεύθυνα άτομα ή από άτομα υπό την άμεση καθοδήγηση και επίβλεψη τέτοιων ατόμων. Ο χρήστης είναι υπεύθυνος για τους κινδύνους που μπορεί να προκύψουν από τη μη τήρηση της σωστής μεθόδου χρήσης.

ΧΡΗΣΗ
Το κράνος είναι ειδικά σχεδιασμένο για ορειβασία και αθλητική αναρρίχηση.
Το προϊόν αποτελεί μέρος του προσωπικού εξοπλισμού ασφαλείας. Ο χρήστης επιβαρύνεται με τους κινδύνους συνεπάγεται η χρήση του. Οι εναέριες δραστηριότητες ενέχουν σοβαρούς κινδύνους, μεταξύ άλλων τραυματισμού του κεφαλιού. Η πιθανότητα τραυματισμού δεν μπορεί να αποκλειστεί τελείως.
Οι ακόλουθες οδηγίες είναι άκρως σημαντικές για τον βέλτιστο τρόπο χρήσης του κράνους. Ωστόσο, ακόμη και η ανάγνωσή τους δεν μπορεί να αντικαταστήσει πλήρως την εμπειρία, την προσωπική ευθύνη και την σύνεση κάθε χρήστη, όσον αφορά τους κινδύνους της αθλητικής αναρρίχησης και της ορειβασίας. Οι παρούσες οδηγίες δεν απαλλάσσουν τον χρήστη του κράνους από την προσωπική του ευθύνη σε σχέση με τους κινδύνους που ενέχει. Μόνο εκπαιδευμένοι και έμπειροι χρήστες ή χρήστες υπό την επίβλεψη ενός επαγγελματία μπορούν να χρησιμοποιούν το κράνος για επικίνδυνες δραστηριότητες. Ο κατασκευαστής δεν ευθύνεται για συμβάντα που οφείλονται σε ακατάλληλη χρήση του προϊόντος. Ο χρήστης φέρει την πλήρη ευθύνη και αναλαμβάνει τον κίνδυνο. Αν το προϊόν χρησιμοποιείται για δραστηριότητες διάσωσης ή ως ΜΑΠ, συνιστάται ο χρήστης να είναι εξοικειωμένος με τα εθνικά πρότυπα που ισχύουν για τον συγκεκριμένο τομέα.

ΡΥΘΜΙΣΕΙΣ
Για την ασφαλή χρήση, είναι απαραίτητο το κράνος να προσαρμόζεται στις διαστάσεις του κεφαλιού του χρήστη. Ένα σωστά ρυθμισμένο κράνος με το υποσιάγωνο τοποθετημένο και την πόρπη στη σωστή θέση στην περιφέρεια του κεφαλιού συγκρατεί το κράνος στο κεφάλι, ώστε να μην ταλαντεύεται ή να κινείται όταν φοριέται. Το κράνος παρέχει το μέγιστο δυνατό επίπεδο ασφάλειας μόνο όταν είναι βέλτιστα ρυθμισμένο. Η σωστή και ασφαλής ρύθμιση του κράνους είναι δυνατή μόνο όταν το υποσιάγωνο στερεώνεται και σφίγγεται ανάλογα με την περιφέρεια του κρανίου του χρήστη. Τα υποσιάγωνα δεν πρέπει να καλύπτουν τα αυτιά και η πόρπη δεν πρέπει να αγγίζει το πηγούνι. Το σωστά κουμπωμένο υποσιάγωνο δεν πρέπει να πιέζει το λάρυγγα. Το κράνος πρέπει πάντα να τοποθετείται στο κεφάλι σε οριζόντια θέση ώστε να προστατεύει και το μέτωπο του χρήστη.

1. Φορέστε το κράνος με ανοιχτό το σύστημα ρύθμισης μεγέθους (πίσω).
2. Κλειδώστε το σύστημα ρύθμισης μεγέθους περιστρέφοντας τον περιστροφικό διακόπτη (Εικ. 1).
3. Κουμπώστε την πόρπη στο υποσιάγωνο. Πρέπει να ακούσετε την πόρπη να κάνει έναν ήχο σαν «κλικ». Σφίξτε το υποσιάγωνο έτσι ώστε η πόρπη να παραμένει κουμπωμένη (Εικόνα 2).
4. Ρυθμίστε το μήκος του υποσιάγωνου. (Εικόνα 2).
5. Ελέγξτε τη σωστή θέση του κράνους στο κεφάλι και τη σωστή ασφάλιση της πόρπης στο υποσιάγωνο και του συστήματος ρύθμισης μεγέθους (πίσω). Αν το κράνος είναι σωστά ρυθμισμένο, δεν ταλαντεύεται στο κεφάλι. Όσο ακριβέστερη είναι η ρύθμιση, τόσο υψηλότερο είναι το επίπεδο ασφαλείας (Εικόνα 3 και Εικόνα 4).

ΕΛΕΓΧΟΣ
Πριν από κάθε χρήση, ελέγχετε πάντα ότι το προϊόν βρίσκεται σε άριστη κατάσταση και ότι δεν παρουσιάζει σημάδια φθοράς (χαλαρές, φθαρμένες ή σπασμένες ίνες, φθορές στις ραφές που φέρουν φορτίο) ή άλλες φθορές. Σε περίπτωση της παραμικρής αμφιβολίας, αντικαταστήστε το προϊόν με ένα καινούργιο.
Το κράνος έχει σχεδιαστεί για να απορροφά την ενέργεια μιας πρόσκρουσης με μερική θραύση ή καταστροφή, επομένως, κάθε κράνος που έχει εκτεθεί σε σοβαρή πρόσκρουση δεν πρέπει να επαναχρησιμοποιηθεί, ακόμη και αν η φθορά δεν είναι εμφανής.
Εκτός από τον έλεγχο πριν και κατά τη διάρκεια της χρήσης του προϊόντος, τουλάχιστον μία φορά ανά 12 μήνες πρέπει να διενεργηθεί ενδελεχής περιοδικός έλεγχος από εξειδικευμένο πρόσωπο. Η συχνότητα των ενδελεχών περιοδικών ελέγχων καθορίζεται από τον τρόπο και την ένταση της χρήσης του προϊόντος. Για να σχηματίσετε συνολική εικόνα της χρήσης του εξοπλισμού, συνιστάται να παραχωρήσετε όλα τα στοιχεία του εξοπλισμού σε έναν μόνο χρήστη, ο οποίος θα έχει πλήρη επίγνωση του ιστορικού της χρήσης του. Τα αποτελέσματα των ελέγχων πρέπει να καταγράφονται στο βιβλιάριο του προϊόντος. Για λεπτομέρειες σχετικά με τον περιοδικό έλεγχο των μέσων ατομικής προστασίας, επισκεφθείτε την ιστοσελίδα www.ocun.com.

ΥΛΙΚΑ
Τα υλικά που χρησιμοποιούνται δεν προκαλούν αλλεργικές αντιδράσεις, υπερευαισθησία ή ερεθισμό του δέρματος.
Πλήρωση: EPS - Διογκωμένη πολυστερίνη υψηλής πυκνότητας
Κοίλωμα: ABS - Ακρυλονιτρίλιο βουταδιενίου στυρολίου

ΑΠΟΘΗΚΕΥΣΗ ΚΑΙ ΜΕΤΑΦΟΡΑ
Δεν συνιστάται συγκεκριμένος τύπος συσκευασίας για τη μεταφορά και την αποθήκευση. Ωστόσο, είναι απαραίτητο να προστατεύονται τα προϊόντα (υλικό) από την άμεση ηλιακή ακτινοβολία, τις χημικές ουσίες, την άμεση θερμότητα και τις μηχανικές βλάβες. Το προϊόν θα πρέπει ιδανικά να αποθηκεύεται σε ξηρό, σκοτεινό και ψυχρό περιβάλλον και χύμα - χωρίς συσκευασία μεταφοράς.

ΣΥΝΤΗΡΗΣΗ
Απαγορεύονται οι τροποποιήσεις και οι επισκευές που πραγματοποιούνται εκτός του εργοστασίου παραγωγής της μάρκας Ocún. Ο χρήστης επιτρέπεται να αντικαταστήσει την εσωτερική επένδυση μόνο με την εφεδρική επένδυση που παρέχεται με το κράνος.

ΚΑΘΑΡΙΣΜΟΣ ΚΑΙ ΑΠΟΛΥΜΑΝΣΗ
Καθαρίστε τα λερωμένα προϊόντα με κρύο ή ζεστό νερό έως 30 °C ή χρησιμοποιώντας ένα ήπιο διάλυμα σαπουνιού (στη συνέχεια πλύνετε καλά με καθαρό νερό). Στεγνώστε σε σκιερό και καλά αεριζόμενο μέρος, αποφεύγοντας την άμεση ηλιακή ακτινοβολία. Ο χημικός καθαρισμός και η απολύμανση δεν επιτρέπονται και μπορεί να προκαλέσουν σοβαρή βλάβη στο προϊόν.

ΕΠΙΔΡΑΣΗ ΧΗΜΙΚΩΝ ΕΝΩΣΕΩΝ
Είναι απολύτως απαραίτητο να αποφεύγεται η επαφή με χημικές ενώσεις (χημικά), ιδίως με οξέα και αλκάλια. Οι βλάβες που προκαλούνται από οξέα δεν είναι οπτικά ορατές. Τα προϊόντα που έχουν έρθει σε επαφή με οξέα (π.χ. οξύ μπαταρίας αυτοκινήτου) πρέπει να αποσύρονται αμέσως από τη χρήση. Απαγορεύεται η χρήση επιχρισμάτων, διαλυτικών, κόλλας, ετικετών ή αυτοκόλλητων πάνω στο προϊόν.

ΔΙΑΡΚΕΙΑ ΖΩΗΣ ΚΑΙ ΑΠΟΣΥΡΣΗ ΑΠΟ ΤΗ ΧΡΗΣΗ
Η διάρκεια ζωής των προϊόντων επηρεάζεται από πολλούς παράγοντες, όπως η συχνότητα και η μέθοδος χρήσης, η μέθοδος αποθήκευσης, οι κλιματικές συνθήκες κ.λπ.
Το προϊόν πρέπει πάντα να αντικαθίσταται εάν:
- το κοίλωμα ή η επένδυση EPS έχουν καταστραφεί εμφανώς
- εκτίθεται σε σοβαρή πρόσκρουση (ακόμη και αν δεν έχει υποστεί εμφανή βλάβη)
- έχει σπάσει η ραφή ή ο ιμάντας
- είναι μόνιμα λερωμένο (π.χ. από γράσο, άσφαλτο, λάδια, μπογιές κ.λπ.)
- έχει εκτεθεί σε έντονη θερμότητα, επαφή ή τριβή, με ορατά ίχνη τήξης
- δεν γνωρίζετε την πλήρη παρελθούσα ιστορία του

Υπό τις βέλτιστες συνθήκες αποθήκευσης και πολύ σπάνιας χρήσης, θα πρέπει να αντικαταστήσετε το προϊόν το αργότερο 10 χρόνια μετά την ημερομηνία κατασκευής.

Προειδοποίηση
Υπό ακραίες συνθήκες και επιδράσεις, το προϊόν μπορεί να απορριφθεί μετά την πρώτη χρήση. Ο ακατάλληλος χειρισμός, οι προσκρούσεις, η υγρασία ή/και ο παγετός μειώνουν την αντοχή του προϊόντος.

ΕΓΓΥΗΣΗ
Δύο έτη για ελαττώματα υλικού ή κατασκευής. Η φθορά από φυσιολογική χρήση, οξείδωση, κακή συντήρηση και άλλη χρήση εξαιρούνται από την εγγύηση.

ΣΗΜΑΝΣΗ
Δεδομένα ετικέτας (Εικ. 6)
1) Κατασκευαστής
2) Τύπος προϊόντος
3) Ονομασία προϊόντος
4) Αντίστοιχη ευρωπαϊκή νομοθεσία,
5) Χώρα προέλευσης,
6) Διαβάστε προσεκτικά και κατανοήστε τις οδηγίες χρήσης,
7) Αριθμός παρτίδας
8) Εύρος μεγέθους
9) Βάρος
10) Μήνας και έτος κατασκευής (π.χ. 1/2019)
11) CE είναι το σήμα συμμόρφωσης (το προϊόν πληροί τις απαιτήσεις της σχετικής νομοθεσίας της ΕΕ)
12) UIAA είναι το σήμα συμμόρφωσης (το προϊόν πληροί τις απαιτήσεις της σχετικής νομοθεσίας της UIAA)
13) Οδηγίες ασφαλείας
14) Χώρος για ατομική σήμανση κράνους

Οι ετικέτες βρίσκονται σε ορατό σημείο και είναι ευανάγνωστες. Μπορεί να βρίσκονται σε διαφορετικά σημεία ανάλογα με το μέγεθος και τον τύπο του προϊόντος.

Αυτός ο εξοπλισμός ατομικής προστασίας σχεδιάστηκε σύμφωνα με τον κανονισμό (ΕΕ) 2016/425 του Ευρωπαϊκού Κοινοβουλίου και του Συμβουλίου της 9ης Μαρτίου 2016.
ΔΗΛΩΣΗ ΣΥΜΜΟΡΦΩΣΗΣ ΕΕ: www.ocun.com

ROMÂNĂ

Cască pentru escaladă sportivă și alpinism
Cască de alpinism EN 12492 - instrucțiuni de utilizare
Nu utilizați acest produs fără a citi mai întâi cu atenție aceste instrucțiuni.
Aceste instrucțiuni conțin toate informațiile necesare pentru utilizarea, depozitarea și întreținerea corectă. Orice altă utilizare este **INTERZISĂ** și poate provoca un accident grav, răniri sau deces. Există multe moduri neadecvate de utilizare a acestor produse și numai unele dintre acestea sunt descrise în aceste instrucțiuni (ilustrații barate). Produsul poate fi utilizat numai de persoane competente și responsabile sau de persoane aflate sub directa instruire și supraveghere a unor astfel de persoane. Utilizatorul este responsabil pentru riscurile care pot apărea ca urmare a nerespectării metodei corecte de utilizare.

UTILIZARE
Această cască este special concepută pentru alpinism și escaladă sportivă.
Acest produs face parte din echipamentul dumneavoastră personal de siguranță. Riscurile asociate cu utilizarea sa sunt suportate de utilizator. Activitățile la înălțime implică riscuri serioase și pericol de rănire a capului. Posibilitatea de rănire nu poate fi complet exclusă.
Următoarele instrucțiuni sunt foarte importante pentru a asigura utilizarea optimă a căștii. Cu toate acestea, chiar și citirea acestora nu poate înlocui pe deplin experiența, responsabilitatea personală și prudența utilizatorilor individuali asociate cu riscurile implicate în alpinism și escaladă sportivă. Aceste instrucțiuni nu exonerează utilizatorul căștii de responsabilitatea sa personală în legătură cu riscurile implicate. Casca poate fi utilizată în activități riscante numai de către utilizatori instruiți și experimentați sau de către utilizatori sub supravegherea unui profesionist. Producătorul nu poate fi tras la răspundere pentru evenimentele cauzate de utilizarea necorespunzătoare a produsului. Responsabilitatea și riscul sunt suportate în întregime de către utilizator. Dacă produsul este utilizat în activități de salvare sau ca EPI, se recomandă ca utilizatorul să fie familiarizat cu standardele naționale pentru zona respectivă.

Setări
Pentru o utilizare sigură, este esențial ca casca să fie ajustată la dimensiunile capului utilizatorului. O cască ajustată corespunzător, cu cureaua de bărbie fixată și catarama în poziția corectă în raport cu circumferința capului, va ține casca ferm pe cap, astfel încât aceasta să nu alunece de pe o parte pe alta și să nu se miște atunci când este purtată. Casca va oferi nivelul maxim de siguranță realizabil numai atunci când este reglată în mod optim. Reglarea corectă și sigură a căștii este posibilă numai atunci când cureaua de bărbie este fixată și strânsă proporțional cu circumferința craniului utilizatorului. Bretelele nu trebuie să acopere urechile, iar catarama nu trebuie să atingă bărbia. O curea de bărbie bine fixată nu trebuie să apese pe laringe. Casca trebuie să fie întotdeauna ajustată la cap în poziție orizontală, astfel încât să protejeze și fruntea utilizatorului.

1. Puneți-vă casca cu sistemul de reglare a mărimii (spate) în poziția deschis.
2. Blocați sistemul de reglare a mărimii prin rotirea roții din spate (Fig. 1).
3. Prindeți catarama de pe cureaua de bărbie. Trebuie să auziți clar sunetul de clic al cataramei. Strângeți cureaua astfel încât catarama să rămână fixată (Fig. 2).
4. Reglați lungimea curelei (Fig. 2)
5. Verificați poziția corectă a căștii pe cap și blocarea corectă a cataramei pe cureaua de bărbie și sistemul de reglare a mărimii (spate). Dacă casca este ajustată corect, aceasta nu se va mișca de pe o parte pe alta a capului. Cu cât ajustarea este mai precisă, cu atât nivelul de siguranță este mai ridicat (Fig. 3 și Fig. 4).

VERIFICAREA
Înainte de fiecare utilizare, verificați întotdeauna dacă produsul este în stare perfectă și dacă nu prezintă semne de uzură sau alte deteriorări. În caz de cea mai mică îndoială, înlocuiți produsul cu unul nou.
Casca este concepută pentru a absorbi energia unui impact prin rupere parțială sau deteriorare. Prin urmare, orice cască supusă unui impact puternic nu trebuie să mai fie utilizată, chiar dacă deteriorarea nu este vizibilă.
Pe lângă verificările regulate înainte și după utilizare, hamul trebuie să fie examinat în detaliu cel puțin o dată la 12 luni de către o persoană calificată profesional. Frecvența verificărilor profesionale este determinată de tipul și intensitatea utilizării hamului. Pentru cea mai bună imagine de ansamblu a utilizării echipamentului, se recomandă atribuirea tuturor componentelor echipamentului unui singur utilizator, care va cunoaște foarte bine istoricul echipamentului. Raportul examinării ar trebui să fie înregistrat în fișa de înregistrare a produsului. Detalii privind examinările periodice ale echipamentelor individuale de protecție individuală pot fi găsite pe paginile web www.ocun.com.

MATERIALE
Materialele utilizate nu provoacă reacții alergice, hipersensibilitate sau iritații cutanate.
Umplutură: EPS - Polistiren expandat de înaltă densitate
Înveliș: ABS - Acrilonitril butadien stiren

DEPOZITARE ȘI TRANSPORT
Nu există un tip specific de ambalaj recomandat pentru transport și depozitare. Cu toate acestea, este necesar să se protejeze produsele (materialul) de lumina directă a soarelui, substanțele chimice, căldura directă și deteriorările mecanice. Produsul trebuie depozitat în mod ideal într-un mediu uscat, întunecos și rece, iar în vrac - fără ambalaj de transport.
ÎNTREȚINERE
Modificările și reparațiile efectuate în afara uzinei de producție a mărcii Ocún sunt interzise. Utilizatorului i se permite doar să înlocuiască umplutura interioară cu umplutura de rezervă furnizată cu casca.

CURĂȚARE ȘI DEZINFECȚIE
Curățarea și dezinfecția: Curățați produsele murdare cu apă rece sau caldă până la 30° C, sau folosind o soluție de săpun blând (apoi spălați bine cu apă curată). Uscați într-un loc umbros și bine ventilat, evitând lumina directă a soarelui. Curățarea și dezinfecția chimică nu sunt permise și pot deteriora grav produsul.

EFECTUL COMPUȘILOR CHIMICI
Este absolut necesar să se evite contactul cu compuși chimici (substanțe chimice), în special cu acizi și alcalii. Deteriorările cauzate de acizi nu sunt vizibile optic. Produsele care au intrat în contact cu acizi (de exemplu, acid de baterie auto) trebuie retrase imediat din uz.
Este interzisă utilizarea de acoperiri, solvenți, adezivi, cleiuri sau etichete adezive pe produs.
DURATA DE VIAȚĂ ȘI RETRAGEREA DE LA UTILIZARE
Durata de viață a produselor este afectată de mulți factori, cum ar fi frecvența și metoda de utilizare, metoda de depozitare, condițiile climatice și altele asemenea.
Produsul trebuie înlocuit întotdeauna dacă:
- carcasa sau căptușeala EPS este vizibil deteriorată
- este supus unui impact puternic (chiar dacă este posibil să nu fie deteriorat vizibil ulterior)
- cusătura sau cureaua este ruptă
- este murdărit permanent (de exemplu de grăsime, asfalt, uleiuri, vopsele etc.)
- a fost expus unei călduri termice puternice, de contact sau de frecare, cu urme vizibile de topire
- nu cunoașteți istoricul său complet

În condiții ideale de depozitare și în cazul unei utilizări foarte rare, produsul trebuie înlocuit nu mai târziu de 10 ani de la data fabricației.

ATENȚIE
În circumstanțe și condiții extraordinare, este posibil ca produsul să trebuiască să fie aruncat după prima sa utilizare. Manipularea dură, impactul, umezeala și/sau înghețul vor reduce rezistența produsului.

GARANȚIE
Doi ani pentru defecte de material sau de fabricație. Uzura normală, oxidarea, întreținerea necorespunzătoare și alte utilizări sunt excluse din garanție.

MARCAJE:
Informații de pe etichetă (Fig.5)
1) Producător
2) Tipul produsului
3) Denumirea produsului
4) Legislația europeană corespunzătoare,
5) Țara de origine,
6) Citiți cu atenție și înțelegeți instrucțiunile de utilizare,
7) Numărul lotului
8) Gama de mărimi
9) Greutatea
10) Luna și anul de fabricație (de exemplu, 1/2019)
11) CE este o marcă de conformitate (produsul îndeplinește cerințele legislației UE relevante)
12) UIAA este o marcă de conformitate (produsul îndeplinește cerințele legislației UIAA relevante)
13) UKCA este o marcă de conformitate (produsul îndeplinește cerințele legislației UKCA relevante)
14) Instrucțiuni de siguranță
15) Spațiu pentru marcarea individuală a căștii

Etichetele sunt amplasate într-un loc vizibil și sunt lizibile. Acestea pot fi amplasate în locuri diferite, în funcție de dimensiunea și tipul produsului.

Acest echipament individual de protecție a fost proiectat în conformitate cu Regulamentul (UE) 2016/425 al Parlamentului European și al Consiliului din 9 martie 2016.
DECLARAȚIA DE CONFORMITATE UE: www.ocun.com

БЪЛГАРСКИ

Каска за спортно катерене и алпинизъм
Каска за катерене EN 12492 - инструкции за употреба
Не използвайте този продукт, без предварително да сте прочели внимателно тези инструкции. Тези инструкции съдържат цялата необходима информация за правилна употреба, съхранение и поддръжка. Всяка друга употреба е **ЗАБРАНЕНА** и може да доведе до сериозен инцидент, нараняване или смърт. Съществуват много неподходящи начини за използване на тези продукти и само някои от тях са описани в тези инструкции (зачеркнати илюстрации). Продуктът може да се използва само от компетентни и отговорни лица или от лица под прякото ръководство и надзор на такива лица. Потребителят е отговорен за рисковете, които могат да възникнат в резултат на неспазване на правилния начин на употреба.

ИЗПОЛЗВАНЕ
Тази каска е специално проектирана за алпинизъм и спортно катерене.

Този продукт е част от вашето лично оборудване за безопасност. Рисковете, свързани с използването му, се поемат от потребителя. Дейностите на височина са свързани със сериозни рискове и опасност от нараняване на главата. Възможността за нараняване не може да бъде напълно изключена.

Следващите инструкции са много важни, за да се гарантира оптималното използване на каската. Въпреки това, дори тяхното прочитане не може да замени напълно опита, личната отговорност и предпазливостта на отделните потребители, свързани с рисковете, свързани със спортното катерене и алпинизма. Тези инструкции не освобождават ползвателя на каската от личната му отговорност във връзка с рисковете, свързани с нея. Каската може да се използва при рискови дейности само от обучени и опитни потребители или от потребители под надзора на професионалист. Производителят не носи отговорност за събития, причинени от неправилна употреба на продукта. Отговорността и рискът се поемат изцяло от потребителя. Ако продуктът се използва при спасителни дейности или като ЛПС, се препоръчва потребителят да е запознат с националните стандарти за съответната област.

НАСТРОЙКИ
За безопасната употреба е важно каската да бъде настроена според размерите на главата на потребителя. Правилно настроената каска със закопчана каишка за брадичката и катарама в правилна позиция спрямо обиколката на главата ще държи каската здраво на главата, така че да не се плъзга от една страна на друга и да не се движи при носене. Каската ще осигури максималното възможно ниво на безопасност само когато е оптимално регулирана. Правилното и безопасно регулиране на каската е възможно само когато каишката за брадичката е закрепена и затегната пропорционално на обиколката на черепа на потребителя. Каишките не трябва да покриват ушите, а катарамата не трябва да докосва брадичката. Правилно закрепената каишка за брадичката не трябва да притиска ларинкса. Каската винаги трябва да се наглася към главата в хоризонтално положение, така че да предпазва и челото на потребителя.

1. Поставете каската, като системата за регулиране на размера (отзад) е в отворено положение.
2. Заключете системата за регулиране на размера, като завъртите задното колело (фиг. 1).
3. Затегнете катарамата на ремъка за брадичката. Трябва ясно да чувате звука от щракването на катарамата. Затегнете ремъка, така че катарамата да остане закрепена (фиг. 2).
4. Регулирайте дължината на каишката (фиг. 2).
5. Проверете правилната позиция на каската върху главата и правилното заключване на катарамата на ремъка за брадичката и системата за регулиране на размера (отзад). Ако каската е правилно регулирана, тя няма да се движи от една страна на друга върху главата. Колкото по-точно е регулирането, толкова по-високо е нивото на безопасност (фиг. 3 и фиг. 4).

ПРОВЕРКА
Преди всяка употреба винаги проверявайте дали продуктът е в перфектно състояние и дали няма признаци на износване или други повреди. В случай на най-малкото съмнение заменете продукта с нов.
Каската е проектирана така, че да абсорбира енергията на удара чрез частично счупване или повреда. Поради това всяка каска, подложена на силен удар, не трябва да се използва отново, дори ако повредата не е видима.
Освен редовните проверки преди и след употреба, предпазният колан трябва да се проверява щателно поне веднъж на 12 месеца от професионално квалифицирано лице. Честотата на професионалните проверки се определя от вида и интензивността на използване на сбруята. За най-добър преглед на употребата на оборудването се препоръчва всички компоненти на оборудването да се възлагат само на един потребител, който ще познава много добре историята на оборудването. Докладът от прегледа трябва да се запише в регистрационния протокол на продукта. Подробности относно редовните прегледи на отделните лични предпазни средства можете да намерите на уебстраниците www.ocun.com.

МАТЕРИАЛИ
Използваните материали не предизвикват алергични реакции, свръхчувствителност или дразнене на кожата.
Пълнител: EPS - експандиран полистирен с висока плътност
Обвивка: ABS - акрилонитрил-бутадиен-стирол

СЪХРАНЕНИЕ И ТРАНСПОРТ
Няма специфичен вид опаковка, препоръчана за транспортиране и съхранение. Въпреки това е необходимо продуктите (материалите) да се предпазват от пряка слънчева светлина, химикали, пряка топлина и механични повреди. В идеалния случай продуктът трябва да се съхранява в суха, тъмна и студена среда, а в насипно състояние - без транспортна опаковка.

ПОДДЪРЖАНЕ
Забранени са модификации и ремонти, извършени извън производствения завод на марката Ocún. Потребителят има право да заменя вътрешната подложка само с резервната подложка, доставена с каската.

ПОЧИСТВАНЕ И ДЕЗИНФЕКЦИЯ
Почистване и дезинфекция: Замърсените продукти се почистват със студена или топла вода до 30°C или с мек сапунен разтвор (след това се измиват обилно с чиста вода). Сушете на сенчесто и добре проветриво място, като избягвате пряка слънчева светлина. Химическото почистване и дезинфекция не са разрешени и могат сериозно да повредят продукта.

ВЪЗДЕЙСТВИЕ НА ХИМИЧЕСКИ СЪЕДИНЕНИЯ
Абсолютно необходимо е да се избягва контакт с химични съединения (химикали), особено с киселини и основи. Повредите, причинени от киселини, не са оптически видими. Продуктите, които са влезли в контакт с киселини (напр. киселина от автомобилен акумулатор), трябва незабавно да се изтеглят от употреба.
Забранено е използването на покрития, разтворители, лепила, лепила или самозалепващи се етикети върху продукта.

ПРОДЪЛЖИТЕЛНОСТ НА ЖИВОТА И ИЗВЕЖДАНЕ ОТ УПОТРЕБА
Животът на продуктите се влияе от много фактори, като честотата и начина на употреба, начина на съхранение, климатичните условия и други подобни.
Продуктът трябва винаги да се заменя, ако:
- черупката или подложката от EPS е видимо повредена
- е подложен на силен удар (дори и да не е видимо повреден след това)
- шевът или ремъкът е скъсан
- е трайно замърсен (например с мазнини, асфалт, масла, бои и др.)
- изложена е на силна топлинна, контактна или фрикционна топлина с видими следи от топене
- не познавате пълната му предишна история

При идеални условия на съхранение и много рядка употреба продуктът трябва да се подмени не по-късно от 10 години след датата на производство.

ЗАБЕЛЕЖКА
При извънредни обстоятелства и условия може да се наложи продуктът да бъде изхвърлен след първата му употреба. Грубото боравене, ударите, влагата и/или заледяването ще намалят здравината на продукта.

ГАРАНЦИЯ
Две години за материални или производствени дефекти. Нормалното износване, окисляването, лошата поддръжка и друга употреба са изключени от гаранцията.

МАРКИРОВКИ:
Информация върху етикета (фиг. 5)
1) Производител
2) Тип на продукта
3) Наименование на продукта
4) Съответстващо европейско законодателство,
5) Държава на произход,
6) Внимателно прочетете и разберете инструкциите за употреба,
7) Партиден номер
8) Диапазон на размерите
9) тегло
10) Месец и година на производство (напр. 1/2019 г.)
11) CE е знак за съответствие (продуктът отговаря на изискванията на съответното законодателство на ЕС)
12) UIAA е маркировка за съответствие (продуктът отговаря на изискванията на съответното законодателство на UIAA)
13) UKCA е маркировка за съответствие (продуктът отговаря на изискванията на съответното законодателство на UKCA)
14) Инструкции за безопасност
15) Място за индивидуална маркировка на каската

Етикетите са разположени на видимо място и са четливи. Те могат да бъдат разположени на различни места в зависимост от размера и вида на продукта.

Това лично предпазно средство е проектирано в съответствие с Регламент (ЕС) 2016/425 на Европейския парламент и на Съвета от 9 март 2016 г.
ЕС ДЕКЛАРАЦИЯ ЗА СЪОТВЕТСТВИЕ: www.ocun.com

SVENSKA

Hjälm för sportklättring och bergsklättring
Klätterhjälm EN 12492 - bruksanvisning
Använd inte denna produkt utan att först noggrant ha läst igenom denna bruksanvisning.
Dessa anvisningar innehåller all nödvändig information för korrekt användning, förvaring och underhåll. All annan användning är **FÖRBJUDEN** och kan leda till allvarliga olyckor, skador eller dödsfall. Det finns många olämpliga sätt att använda dessa produkter på och endast några av dem beskrivs i denna bruksanvisning (överstrukna illustrationer). Produkten får endast användas av kompetenta och ansvarsfulla personer eller personer som står under direkt instruktion och övervakning av sådana personer. Användaren är ansvarig för de risker som kan uppstå till följd av att korrekt användningssätt inte följs.

ANVÄNDNING
Denna hjälm är speciellt utformad för bergsklättring och sportklättring.
Denna produkt är en del av din personliga säkerhetsutrustning. De risker som är förknippade med dess användning bärs av användaren. Aktiviteter på hög höjd innebär allvarliga risker och risk för huvudskador. Risken för skador kan inte helt uteslutas.
Följande anvisningar är mycket viktiga för att du ska kunna använda hjälmen på bästa sätt. Men även om du läser dem kan de inte helt ersätta den erfarenhet, det personliga ansvar och den försiktighet som varje enskild användare måste iakttta när det gäller de risker som är förknippade med sportklättring och bergsklättring. Dessa instruktioner befriar inte hjälmanvändaren från dennes personliga ansvar i förhållande till de risker som är förknippade med hjälmen. Hjälmen får endast användas i riskfyllda aktiviteter av utbildade och erfarna användare eller av användare under överinseende av en professionell person. Tillverkaren kan inte hållas ansvarig för händelser som orsakats av felaktig användning av produkten. Ansvaret och risken bärs helt och hållet av användaren. Om produkten används i räddningsaktiviteter eller som personlig skyddsutrustning rekommenderas att användaren känner till de nationella standarderna för området.

INSTÄLLNINGAR
För säker användning är det viktigt att hjälmen är anpassad till användarens huvudmått. En korrekt justerad hjälm med hakbandet fastspänt och spännet i rätt läge i förhållande till huvudets omkrets håller hjälmen stadigt på huvudet så att den inte glider från sida till sida eller rör sig när den bärs. Hjälmen ger högsta möjliga säkerhetsnivå endast när den är optimalt justerad. Korrekt och säker justering av hjälmen är endast möjlig när hakbandet är fäst och åtdraget i proportion till omkretsen av användarens skalle. Remmarna får inte täcka öronen och spännet får inte vidröra hakan. En korrekt fastsatt hakrem får inte trycka på struphuvudet. Hjälmen ska alltid justeras till huvudet i horisontellt läge så att den även skyddar användarens panna.

1. Sätt på dig hjälmen med storleksjusteringssystemet (baktill) i öppet läge.
2. Lås storleksjusteringssystemet genom att vrida på det bakre hjulet (Fig. 1).
3. Fäst spännet på hakremmen. Du måste tydligt höra hur spännet klickar till. Dra åt remmen så att spännet sitter kvar (fig. 2).
4. Justera bandets längd (fig. 2)
5. Kontrollera att hjälmen sitter korrekt på huvudet och att spännet på hakremmen och storleksjusteringssystemet (baktill) är korrekt låst. Om hjälmen är korrekt justerad kommer den inte att röra sig från sida till sida på huvudet. Ju noggrannare justeringen är, desto högre blir säkerhetsnivån (Fig. 3 och Fig. 4).

KONTROLL
Före varje användning ska du alltid kontrollera att produkten är i perfekt skick och att den inte uppvisar tecken på slitage eller andra skador. Vid minsta tvekan, byt ut produkten mot en ny.
Hjälmen är konstruerad för att absorbera energin från en kollision genom att delvis gå sönder eller skadas. En hjälm som utsatts för en kraftig stöt får därför inte användas igen, även om skadan inte är synlig.
Förutom regelbundna kontroller före och efter användning måste selen undersökas noggrant minst en gång var 12:e månad av en fackman. Hur ofta en professionell kontroll ska göras beror på typ av användning och hur intensivt selen används. För att få bästa möjliga överblick över utrustningens användning rekommenderas att alla utrustningskomponenter tilldelas endast en användare, som känner till utrustningens historia mycket väl. Rapporten från undersökningen ska registreras i produktregistreringsdokumentet. Detaljer om regelbundna undersökningar av individuell personlig skyddsutrustning finns på webbsidorna www.ocun.com.

MATERIAL
De material som används orsakar inte allergiska reaktioner, överkänslighet eller hudirritation.
Fyllnadsmaterial: EPS - expanderad polystyren med hög densitet
Skal: ABS ABS - Akrylonitril-butadienstyren

FÖRVARING OCH TRANSPORT
Det finns ingen specifik typ av förpackning som rekommenderas för transport och lagring. Det är dock nödvändigt att skydda produkterna (materialet) från direkt solljus, kemikalier, direkt värme och mekaniska skador. Produkten ska helst förvaras i en torr, mörk och kall miljö, och i lösvikt - utan transportförpackning.

UNDERHÅLL
Ändringar och reparationer som utförs utanför varumärket Ocúns tillverkningsanläggning är förbjudna. Användaren får endast byta ut innerstoppningen mot den reservstoppning som medföljer hjälmen.

RENGÖRING OCH DESINFEKTION
Rengöring och desinfektion: Rengör nedsmutsade produkter med kallt eller varmt vatten upp till 30° C eller med en mild tvållösning (tvätta sedan noggrant med rent vatten). Torka på en skuggig och väl ventilerad plats och undvik direkt solljus. Kemisk rengöring och desinfektion är inte tillåtet och kan allvarligt skada produkten.

EFFEKT AV KEMISKA FÖRENINGAR
Det är absolut nödvändigt att undvika kontakt med kemiska föreningar (kemikalier), särskilt med syror och alkalier. Skador som orsakas av syror är inte optiskt synliga. Produkter som har kommit i kontakt med syror (t.ex. syra från bilbatterier) måste omedelbart tas ur bruk.
Det är förbjudet att använda beläggningar, lösningsmedel, lim, klister eller självhäftande etiketter på produkten.
LIVSLÄNGD OCH UTRANGERING FRÅN ANVÄNDNING
Produkternas livslängd påverkas av många faktorer, t.ex. användningsfrekvens och -metod, förvaringsmetod, klimatförhållanden och liknande.
Produkten måste alltid bytas ut om:
- skalet eller EPS-linern är synligt skadad
- utsätts för en kraftig stöt (även om den kanske inte är synligt skadad efteråt)
- sömmen eller remmen är trasig
- den är permanent nedsmutsad (t.ex. av fett, asfalt, oljor, färger etc.)
- den har utsatts för stark värme-, kontakt- eller friktionsvärme, med synliga spår av smältning
- du inte känner till hela dess tidigare historia

Under idealiska förvaringsförhållanden och mycket sällsynt användning bör produkten bytas ut senast 10 år efter tillverkningsdatum.

OBSERVERA
Under extraordinära omständigheter och förhållanden kan det hända att produkten måste kasseras efter första användningen. Grov hantering, stötar, fukt och/eller isbildning minskar produktens hållfasthet.

GARANTI
Två år för material- eller tillverkningsfel. Normalt slitage, oxidering, dåligt underhåll och annan användning omfattas inte av garantin.

MARKERINGAR:
Information på etiketten (fig. 5)
1) Tillverkare
2) Typ av produkt
3) Produktens namn
4) Motsvarande europeisk lagstiftning,
5) Ursprungsland,
6) Noggrant läsa och förstå bruksanvisningen,
7) Batchnummer
8) Storleksintervall
9) Vikt
10) Tillverkningsmånad och -år (t.ex. 1/2019)
11) CE är en överensstämmelsemärkning (produkten uppfyller kraven i relevant EU-lagstiftning)
12) UIAA är en överensstämmelsemärkning (produkten uppfyller kraven i relevant UIAA-lagstiftning)
13) UKCA är ett överensstämmelsemärke (produkten uppfyller kraven i relevant UKCA-lagstiftning)
14) Säkerhetsinstruktioner
15) Utrymme för individuell hjälmmärkning

Etiketterna är placerade på en synlig plats och är läsbara. De kan vara placerade på olika ställen beroende på storlek och typ av produkt.

Denna personliga skyddsutrustning har utformats i enlighet med Europaparlamentets och rådets förordning (EU) 2016/425 av den 9 mars 2016.
EU-FÖRSÄKRAN OM ÖVERENSSTÄMMELSE: www.ocun.com

PORTUGUÊS

Capacete para escalada desportiva e montanhismo
Capacete de escalada EN 12492 - instruções de utilização
Não utilizar este produto sem antes ler atentamente estas instruções.
Estas instruções contêm todas as informações necessárias para uma utilização, armazenamento e manutenção corretos. Qualquer outra utilização é **PROIBIDA** e pode provocar um acidente grave, ferimentos ou a morte. Existem muitas formas inadequadas de utilizar estes produtos e apenas algumas delas são descritas nestas instruções (ilustrações riscadas). O produto só pode ser utilizado por pessoas competentes e responsáveis ou por pessoas sob a instrução e supervisão direta de tais pessoas. O utilizador é responsável pelos riscos que podem surgir como resultado do não cumprimento do método de utilização correto.

UTILIZAÇÃO
Este capacete foi especialmente concebido para a prática de alpinismo e escalada desportiva.

Este produto faz parte do seu equipamento de segurança pessoal. Os riscos associados à sua utilização são suportados pelo utilizador. As actividades em altura implicam riscos graves e perigo de ferimentos na cabeça. A possibilidade de ferimentos não pode ser totalmente excluída.

As instruções seguintes são muito importantes para garantir uma utilização óptima do capacete. No entanto, mesmo a sua leitura não pode substituir totalmente a experiência, a responsabilidade pessoal e a prudência de cada utilizador em relação aos riscos inerentes à escalada desportiva e ao alpinismo. Estas instruções não eximem o utilizador do capacete da sua responsabilidade pessoal em relação aos riscos envolvidos. O capacete só pode ser utilizado em actividades de risco por utilizadores treinados e experientes ou por utilizadores sob a supervisão de um profissional. O fabricante não pode ser responsabilizado por eventos causados por uma utilização incorrecta do produto. A responsabilidade e o risco são inteiramente suportados pelo utilizador. Se o produto for utilizado em actividades de salvamento ou como EPI, recomenda-se que o utilizador esteja familiarizado com as normas nacionais da área.

DEFINIÇÕES
Para uma utilização segura, é essencial que o capacete esteja ajustado às dimensões da cabeça do utilizador. Um capacete corretamente ajustado, com a correia do queixo apertada e a fivela na posição correta em relação à circunferência da cabeça, manterá o capacete firmemente na cabeça, de modo a que não deslize de um lado para o outro nem se mova quando usado. O capacete só proporcionará o nível máximo de segurança possível se estiver corretamente ajustado. O ajustamento correto e seguro do capacete só é possível se a tira do queixo estiver presa e apertada proporcionalmente à circunferência do crânio do utilizador. As correias não devem cobrir as orelhas e a fivela não deve tocar no queixo. Uma tira de queixo corretamente apertada não deve pressionar a laringe. O capacete deve ser sempre ajustado à cabeça em posição horizontal, de modo a proteger igualmente a testa do utilizador.

1. Colocar o capacete com o sistema de regulação do tamanho (traseiro) na posição aberta.
2. Bloquear o sistema de regulação do tamanho, rodando a roda traseira (Fig. 1).
3. Apertar a fivela de fecho da correia do queixo. Deve ouvir claramente o som do clique da fivela. Apertar a precinta de modo a que a fivela permaneça apertada (Fig. 2).
4. Ajustar o comprimento da precinta (Fig. 2)
5. Verificar a posição correta do capacete na cabeça e o bloqueio correto da fivela de fecho da tira do queixo e do sistema de regulação do tamanho (atrás). Se o capacete estiver corretamente ajustado, não se moverá de um lado para o outro na cabeça. Quanto mais exacta for a regulação, maior será o nível de segurança (Fig. 3 e Fig. 4).

VERIFICAÇÃO
Antes de cada utilização, verificar sempre se o produto está em perfeitas condições e se não apresenta sinais de desgaste ou outros danos. Em caso de dúvida, substituir o produto por um novo.
O capacete foi concebido para absorver a energia de um impacto através de uma rutura parcial ou de um dano. Qualquer capacete sujeito a um impacto forte não deve, portanto, voltar a ser utilizado, mesmo que os danos não sejam visíveis.
Para além dos controlos regulares antes e depois da utilização, o arnês deve ser examinado minuciosamente, pelo menos uma vez de 12 em 12 meses, por uma pessoa profissionalmente qualificada. A frequência dos controlos profissionais é determinada pelo tipo e pela intensidade de utilização do arnês. Para uma melhor visão global da utilização do equipamento, recomenda-se que todos os componentes do equipamento sejam atribuídos a um único utilizador, que conhecerá muito bem o historial do equipamento. O relatório do exame deve ser registado na ficha de registo do produto. Os pormenores relativos aos exames regulares dos equipamentos de proteção individual podem ser consultados nas páginas Web www.ocun.com.

MATERIAIS
Os materiais utilizados não causam reacções alérgicas, hipersensibilidade ou irritação da pele.
Material de enchimento: EPS - Poliestireno expandido de alta densidade
Concha: ABS - Acrilonitrilo Butadieno Estireno

ARMAZENAMENTO E TRANSPORTE
Não existe um tipo específico de embalagem recomendado para o transporte e armazenamento. No entanto, é necessário proteger os produtos (material) da luz solar direta, produtos químicos, calor direto e danos mecânicos. Idealmente, o produto deve ser armazenado num ambiente seco, escuro e frio, e solto - sem embalagem de transporte.

MANUTENÇÃO
São proibidas as modificações e reparações efectuadas fora da fábrica da marca Ocún. O utilizador só pode substituir o forro interior pelo forro de substituição fornecido com o capacete.

LIMPEZA E DESINFECÇÃO
Limpeza e desinfeção: Limpar os produtos sujos com água fria ou morna até 30° C, ou com uma solução de sabão neutro (depois lavar bem com água limpa). Secar num local à sombra e bem ventilado, evitando a exposição direta ao sol. A limpeza e a desinfeção com produtos químicos não são permitidas e podem danificar seriamente o produto.

EFEITO DOS COMPOSTOS QUÍMICOS
É absolutamente necessário evitar o contacto com compostos químicos (produtos químicos), especialmente com ácidos e álcalis. Os danos causados pelos ácidos não são visíveis opticamente. Os produtos que tenham entrado em contacto com ácidos (por exemplo, ácido de baterias de automóveis) devem ser imediatamente retirados de uso.
É proibida a utilização de revestimentos, solventes, adesivos, colas ou etiquetas adesivas no produto.

VIDA ÚTIL E RETIRADA DE USO
A vida útil dos produtos é afetada por muitos factores, como a frequência e o método de utilização, o método de armazenamento, as condições climáticas e outros.
O produto deve ser sempre substituído se
- o invólucro ou o revestimento de EPS estiver visivelmente danificado
- for sujeito a um impacto forte (mesmo que depois não fique visivelmente danificado)
- a costura ou a correia estiver partida
- estiver permanentemente sujo (por exemplo, com gordura, asfalto, óleos, tintas, etc.)
- foi exposto a um forte calor térmico, de contacto ou de fricção, com vestígios visíveis de fusão
- não se conhece o seu historial completo

Em condições ideais de armazenamento e com uma utilização muito pouco frequente, o produto deve ser substituído o mais tardar 10 anos após a data de fabrico.

AVISO
Em circunstâncias e condições extraordinárias, o produto pode ter de ser eliminado após a sua primeira utilização. O manuseamento brusco, o impacto, a humidade e/ou a formação de gelo reduzirão a resistência do produto.

GARANTIA
Dois anos para defeitos de material ou de fabrico. O desgaste normal, a oxidação, a manutenção deficiente e outras utilizações estão excluídos da garantia.

MARCAÇÕES:
Informações no rótulo (Fig.5)
1) Fabricante
2) Tipo de produto
3) Nome do produto
4) Legislação europeia correspondente,
5) País de origem,
6) Ler atentamente e compreender as instruções de utilização,
7) Número de lote
8) Gama de tamanhos
9) Peso
10) Mês e ano de fabrico (por exemplo, 1/2019)
11) CE é uma marca de conformidade (o produto cumpre os requisitos da legislação comunitária aplicável)
12) UIAA é uma marca de conformidade (o produto cumpre os requisitos da legislação UIAA aplicável)
13) UKCA é uma marca de conformidade (o produto satisfaz os requisitos da legislação UKCA aplicável)
14) Instruções de segurança
15) Espaço para marcação individual do capacete

Os rótulos estão situados num local visível e são legíveis. Podem estar situadas em locais diferentes, consoante o tamanho e o tipo de produto.

Este equipamento de proteção individual foi concebido em conformidade com o Regulamento (UE) 2016/425 do Parlamento Europeu e do Conselho, de 9 de março de 2016.
DECLARAÇÃO DE CONFORMIDADE DA UE: www.ocun.com

EESTI

Kiiver sportlikuks ronimiseks ja mägironimiseks
Ronimiskiiver EN 12492 - kasutusjuhend
Ärge kasutage seda toodet, ilma et oleksite eelnevalt tähelepanelikult tutvunud käesoleva kasutusjuhendiga. Need juhised sisaldavad kogu vajalikku teavet õigeks kasutamiseks, säilitamiseks ja hooldamiseks. Igasugune muu kasutamine on **KEELATUD** ja võib põhjustada tõsise õnnetuse, vigastuse või surma. Neid tooteid on võimalik kasutada mitmel ebasobival viisil ja ainult mõned neist on käesolevas kasutusjuhendis kirjeldatud (ülejoonitud illustratsioonid). Toodet tohivad kasutada ainult pädevad ja vastutavad isikud või nende isikute otsese juhendamise ja järelevalve all olevad isikud. Kasutaja vastutab riskide eest, mis võivad tekkida õige kasutusviisi eiramise tagajärjel.

KASUTAMINE
See kiiver on spetsiaalselt mõeldud mägironimiseks ja sportlikuks ronimiseks.
See toode on osa teie isiklikust turvavarustusest. Selle kasutamisega seotud riskid kannab kasutaja. Kõrgustes toimuvaga kaasnevad tõsised riskid ja peavigastuse oht. Vigastuse tekkimise võimalust ei saa täielikult välistada.
Järgnevad juhised on väga olulised, et tagada kiivri optimaalne kasutamine. Kuid isegi nende lugemine ei saa täielikult asendada kogemust, isiklikku vastutust ja individuaalse kasutaja ettevaatust seoses sportliku ronimise ja mägironimisega seotud riskidega. Need juhised ei vabasta kiivri kasutajat isiklikust vastutusest seoses sellega seotud riskidega. Kiivrit võivad riskantsetel tegevustel kasutada ainult koolitatud ja kogenud kasutajad või kasutajad, kes on professionaali järelevalve all. Tootja ei vastuta toote ebaõigest kasutamisest põhjustatud sündmuste eest. Vastutus ja risk on täielikult kasutaja enda kanda. Kui toodet kasutatakse päästetöödel või isikukaitsevahenditena, on soovitatav, et kasutaja oleks kursis vastava ala riiklike standarditega.

SEADISTUSED
Turvaliseks kasutamiseks on oluline, et kiiver oleks kohandatud vastavalt kasutaja pea mõõtmetele. Nõuetekohaselt reguleeritud kiiver, mille lõuarihm on kinnitatud ja lukk on õiges asendis pea ümbermõõdu suhtes, hoiab kiivrit kindlalt peas, nii et see ei libise küljelt küljele ega liigu kandmise ajal. Kiiver tagab maksimaalse võimaliku ohutustaseme ainult siis, kui see on optimaalselt reguleeritud. Kiivri õige ja ohutu reguleerimine on võimalik ainult siis, kui lõuarihm on kinnitatud ja pingutatud vastavalt kasutaja kolju ümbermõõdule. Rihmad ei tohi katta kõrvu ja lukk ei tohi puudutada lõuga. Nõuetekohaselt kinnitatud lõuarihm ei tohi suruda kõrile. Kiiver peab alati olema reguleeritud pea horisontaalsesse asendisse, et see kaitseks ka kasutaja otsaesist.

1. Pange kiiver selga nii, et suuruse reguleerimissüsteem (tagumine osa) on avatud asendis.
2. Lukustage suuruse reguleerimissüsteem, keerates tagumist ratast (joonis 1).
3. Kinnitage lõuarihma lukk. Te peate selgelt kuulma luku klõpsatamist. Pingutage rihma nii, et lukk jääb kinni (joonis 2).
4. Reguleerige rihma pikkust (joonis 2).
5. Kontrollige kiivri õiget asendit peas ja lõuarihma luku õiget lukustumist ning suuruse reguleerimissüsteemi (tagumine). Kui kiiver on õigesti reguleeritud, ei liigu see peas küljelt küljele. Mida täpsem on reguleerimine, seda suurem on ohutustase (joonis 3 ja joonis 4).

KONTROLLIMINE
Enne iga kasutamist kontrollige alati, et toode oleks laitmatus korras ja et sellel ei oleks kulumise või muude kahjustuste märke. Väikseima kahtluse korral asendage toode uue tootega.
Kiiver on konstrueeritud nii, et ta suudab osaliselt purunedes või kahjustudes absorbeerida kokkupõrke energiat. Seetõttu ei tohi tugevat lööki saanud kiivrit enam kasutada, isegi kui kahjustus ei ole nähtav.
Lisaks regulaarsele kontrollile enne ja pärast kasutamist tuleb kiivrit vähemalt kord 12 kuu jooksul põhjalikult kontrollida erialase kvalifikatsiooniga isiku poolt. Erialase kontrolli sagedus sõltub rakmete kasutusviisist ja -intensiivsusest. Parima ülevaate saamiseks seadme kasutamisest on soovitatav määrata kõik seadme osad ainult ühele kasutajale, kes teab väga hästi seadme ajalugu. Läbivaatamise aruanne tuleks kanda toote registreerimisprotokolli. Üksikute isikukaitsevahendite regulaarsete kontrollide üksikasjad on leitavad veebilehelt www.ocun.com.

MATERJALID
Kasutatavad materjalid ei põhjusta allergilisi reaktsioone, ülitundlikkust ega nahaärritust.
Täitematerjal: EPS - laiendatud suure tihedusega polüstüreen.
Mantel: ABS - akrüülnitriilbutadieenstüreen.

LADUSTAMINE JA TRANSPORT
Transpordiks ja ladustamiseks ei ole soovitatud kindlat tüüpi pakendeid. Siiski tuleb tooteid (materjali) kaitsta otsese päikesevalguse, kemikaalide, otsese kuumuse ja mehaaniliste kahjustuste eest. Ideaalis tuleks toodet ladustada kuivas, pimedas ja külmas keskkonnas ning lahtiselt - ilma transpordipakendita.

HOOLDUS
Väljaspool Ocúni kaubamärgi tootmisettevõtet tehtud muudatused ja remonditööd on keelatud. Kasutajal on lubatud asendada sisemine polster ainult kiivrile lisatud varupolstriga.

PUHASTAMINE JA DESINFITSEERIMINE
Puhastamine ja desinfitseerimine: Määrdunud tooteid puhastage külma või sooja kuni 30° C veega või kasutades mahedat seebilahust (seejärel peske põhjalikult puhta veega). Kuivatage varjulises ja hästi ventileeritud kohas, vältides otsest päikesevalgust. Keemiline puhastamine ja desinfitseerimine ei ole lubatud ja võib toodet tõsiselt kahjustada.

KEEMILISTE ÜHENDITE MÕJU
Kindlasti tuleb vältida kokkupuudet keemiliste ühendite (kemikaalide), eriti hapete ja leelismetallidega. Hapete põhjustatud kahjustused ei ole optiliselt nähtavad. Tooted, mis on kokku puutunud hapetega (nt autoakude hape), tuleb viivitamatult kasutuselt kõrvaldada.
Keelatud on kasutada toote peal pinnakatteid, lahusteid, liimi, liimi või kleepuvaid etikette.

KASUTUSIGA JA KASUTUSELT KÕRVALDAMINE
Toodete kasutusiga sõltub paljudest teguritest, näiteks kasutussagedusest ja -viisist, ladustamisviisist, kliimatingimustest ja muudest sarnastest teguritest.
Toode tuleb alati välja vahetada, kui:
- kest või EPS-vooder on nähtavalt kahjustatud
- kui toode on saanud tugeva löögi (isegi kui see ei ole pärast seda nähtavalt kahjustatud).
- õmblus või rihm on katki
- see on püsivalt määrdunud (näiteks rasva, asfaldi, õlide, värvide jms tõttu).
- see on kokku puutunud tugeva termilise, kontakt- või hõõrdekuumusega, millel on nähtavad sulamisjäljed
- te ei tea selle täielikku minevikku

Ideaalsetes hoiutingimustes ja väga harva kasutatuna tuleks toode asendada hiljemalt 10 aastat pärast valmistamiskuupäeva.

MÄRKUS
Erakorralistel asjaoludel ja tingimustes võib olla vajalik toote kõrvaldamine pärast selle esmakordset kasutamist. Raske käsitsemine, löögid, niiskus ja/või jäätumine vähendavad toote tugevust.

GARANTIASÜSTEEM
Kaks aastat materjali- või tootmisvigade korral. Garantii ei hõlma tavalist kulumist, oksüdeerumist, halba hooldust ega muud kasutamist.

MÄRKUSED:
Teave etiketil (joonis 5)
1) Tootja
2) Toote tüüp
3) Toote nimetus
4) Vastavad Euroopa õigusaktid,
5) Päritoluriik,
6) Lugege hoolikalt läbi ja mõistke kasutusjuhendit,
7) Partii number
8) Suurusevahemik
9) kaal
10) Tootmiskuu ja -aasta (nt 1/2019)
11) CE on vastavusmärgis (toode vastab asjakohaste ELi õigusaktide nõuetele)
12) UIAA on vastavusmärgis (toode vastab asjakohaste UIAA õigusaktide nõuetele)
13) UKCA on vastavusmärgis (toode vastab asjakohaste UKCA õigusaktide nõuetele)
14) Ohutusjuhised
15) Ruum individuaalse kiivrimärgistuse jaoks

Märgised asuvad nähtavas kohas ja on loetavad. Need võivad paikneda eri kohtades sõltuvalt toote suurusest ja tüübist.

See isikukaitsevahend on konstrueeritud vastavalt Euroopa Parlamendi ja nõukogu 9. märtsi 2016. aasta määrusele (EL) 2016/425.
EU VASTAVUSDEKLARATSIOON: www.ocun.com

LATVIEŠU

Ķivere sporta kāpšanai un alpīnismam
Alpīnisma ķivere EN 12492 - lietošanas instrukcija
Nelietojiet šo izstrādājumu, iepriekš rūpīgi neizlasot šos norādījumus.
Šajās instrukcijās ir iekļauta visa nepieciešamā informācija pareizai lietošanai, glabāšanai un apkopei. Jebkāda cita lietošana ir **AIZLIEGTA** un var izraisīt nopietnu nelaimes gadījumu, traumas vai nāvi. Pastāv daudzi nepiemēroti šo izstrādājumu lietošanas veidi, un tikai daži no tiem ir aprakstīti šajās instrukcijās (pārsvītrotie attēli). Ražojumu drīkst lietot tikai kompetentas un atbildīgas personas vai personas, kas atrodas šādu personu tiešā vadībā un uzraudzībā. Lietotājs ir atbildīgs par riskiem, kas var rasties, neievērojot pareizu lietošanas veidu.

IZMANTOŠANA
Šī ķivere ir īpaši izstrādāta alpīnismam un sporta kāpšanai.

Šis izstrādājums ir daļa no jūsu personīgā drošības aprīkojuma. Ar tās lietošanu saistītos riskus uzņemas lietotājs. Darbības augstumā ir saistītas ar nopietniem riskiem un galvas traumu briesmām. Nevar pilnībā izslēgt traumu iespējamību.

Turpmāk sniegtie norādījumi ir ļoti svarīgi, lai nodrošinātu optimālu ķiveres lietošanu. Tomēr pat to izlasīšana nevar pilnībā aizstāt individuālo lietotāju pieredzi, personīgo atbildību un piesardzību, kas saistīta ar riskiem, kuri saistīti ar sportisko kāpšanu un alpīnismu. Šīs instrukcijas neatbrīvo ķiveres lietotāju no personīgās atbildības saistībā ar attiecīgajiem riskiem. Ķiveri riskantās aktivitātēs drīkst izmantot tikai apmācīti un pieredzējuši lietotāji vai lietotāji profesionāļu uzraudzībā. Ražotājs nav atbildīgs par notikumiem, kas radušies nepareizas izstrādājuma lietošanas rezultātā. Atbildību un risku pilnībā uzņemas lietotājs. Ja izstrādājums tiek izmantots glābšanas darbos vai kā individuālās aizsardzības līdzeklis, ieteicams, lai lietotājs būtu iepazinies ar attiecīgajā jomā spēkā esošajiem valsts standartiem.

IESTATĪJUMI
Drošai lietošanai ir svarīgi, lai ķivere būtu pielāgota lietotāja galvas izmēriem. Pareizi noregulēta ķivere ar piestiprinātu zoda siksnu un sprādzi pareizā pozīcijā attiecībā pret galvas apkārtmēru stingri noturēs ķiveri uz galvas tā, lai tā neslīdētu no vienas puses uz otru vai neslīdētu valkāšanas laikā. Ķivere nodrošinās maksimālo sasniedzamo drošības līmeni tikai tad, ja tā ir optimāli noregulēta. Pareiza un droša ķiveres regulēšana ir iespējama tikai tad, ja zoda siksniņa ir piestiprināta un pievilkta proporcionāli lietotāja galvaskausa apkārtmēram. Siksnas nedrīkst aizsegt ausis, un sprādze nedrīkst pieskarties zoda vietai. Pareizi piestiprinātā zoda siksna nedrīkst spiest uz balsenes. Ķivere vienmēr jāpielāgo galvai horizontālā stāvoklī tā, lai tā aizsargātu arī lietotāja pieri.

1. Uzlieciet ķiveri ar izmēru regulēšanas sistēmu (aizmugurē) atvērtā stāvoklī.
2. Bloķējiet izmēru regulēšanas sistēmu, pagriežot aizmugurējo riteni (1. attēls).
3. Nostipriniet sprādzi uz zoda siksnas. Jums skaidri jādzird sprādzes klikšķināšanas skaņa. Pievelciet siksnu tā, lai sprādze paliktu piestiprināta (2. attēls).
4. Noregulējiet siksnas garumu (2. attēls).
5. Pārbaudiet ķiveres pareizu novietojumu uz galvas un pareizu sprādzes fiksāciju uz zoda siksnas un izmēru regulēšanas sistēmas (aizmugurē). Ja ķivere ir pareizi noregulēta, tā uz galvas nekustēsies no vienas puses uz otru. Jo precīzāka ir regulēšana, jo augstāks ir drošības līmenis (3. un 4. attēls).

PĀRBAUDE
Pirms katras lietošanas vienmēr pārbaudiet, vai izstrādājums ir perfektā stāvoklī un vai tam nav nodiluma pazīmju vai citu bojājumu. Ja rodas vismazākās šaubas, nomainiet izstrādājumu pret jaunu.
Ķivere ir konstruēta tā, lai absorbētu trieciena enerģiju, daļēji salūstot vai bojājoties. Tāpēc jebkuru ķiveri, kas cietusi no spēcīga trieciena, nedrīkst atkārtoti lietot, pat ja bojājumi nav redzami.
Papildus regulārām pārbaudēm pirms un pēc lietošanas, vismaz reizi 12 mēnešos ķivere rūpīgi jāpārbauda profesionāli kvalificētai personai. Profesionālo pārbaužu biežumu nosaka atkarībā no četrpunktu izmantošanas veida un intensitātes. Lai iegūtu vislabāko pārskatu par aprīkojuma izmantošanu, ieteicams visas aprīkojuma sastāvdaļas uzticēt tikai vienam lietotājam, kurš labi pārzina aprīkojuma vēsturi. Pārbaudes protokols jāreģistrē izstrādājuma reģistrācijas dokumentācijā. Sīkāka informācija par individuālo individuālo aizsardzības līdzekļu regulārām pārbaudēm atrodama tīmekļa vietnēs www.ocun.com.

MATERIĀLI
Izmantotie materiāli neizraisa alerģiskas reakcijas, paaugstinātu jutību vai ādas kairinājumu.
Pildviela: EPS - putupolistirols ar augstu blīvumu.
apvalks: ABS - akrilnitrilbutadiēnstirols.

UZGLABĀŠANA UN TRANSPORTĒŠANA
Transportēšanai un uzglabāšanai nav ieteikts īpašs iepakojuma veids. Tomēr izstrādājumi (materiāls) ir jāaizsargā no tiešiem saules stariem, ķīmiskām vielām, tieša karstuma un mehāniskiem bojājumiem. Ideālā gadījumā produkts jāuzglabā sausā, tumšā un aukstā vidē, un brīvā veidā - bez transporta iepakojuma.

UZTURĒŠANA
Aizliegts veikt modifikācijas un remontdarbus ārpus Ocún zīmola ražotnes. Lietotājam ir atļauts tikai nomainīt iekšējo polsterējumu pret rezerves polsterējumu, kas ir ķiveres komplektācijā.

TĪRĪŠANA UN DEZINFEKCIJA
Tīrīšana un dezinfekcija: Izstrādājumus, kas ir netīri, notīriet ar aukstu vai siltu ūdeni līdz 30° C vai ar maigu ziepju šķīdumu (pēc tam rūpīgi nomazgājiet ar tīru ūdeni). Žāvējiet ēnainā un labi vēdināmā vietā, izvairoties no tiešiem saules stariem. Ķīmiskā tīrīšana un dezinfekcija nav atļauta un var nopietni sabojāt izstrādājumu.

ĶĪMISKO SAVIENOJUMU IEDARBĪBA
Noteikti jāizvairās no saskares ar ķīmiskiem savienojumiem (ķīmikālijām), īpaši ar skābēm un sārmiem. Skābju radītie bojājumi nav optiski redzami. Izstrādājumi, kas nonākuši saskarē ar skābēm (piemēram, automobiļu akumulatoru skābi), nekavējoties jāizslēdz no lietošanas.
Aizliegts uz izstrādājuma izmantot pārklājumus, šķīdinātājus, līmes, līmes vai lipīgas etiķetes.

KALPOŠANAS ILGUMS UN IZŅEMŠANA NO LIETOŠANAS
Izstrādājumu kalpošanas laiku ietekmē daudzi faktori, piemēram, lietošanas biežums un veids, uzglabāšanas veids, klimatiskie apstākļi un tamlīdzīgi.
Izstrādājums vienmēr jānomaina, ja:
- apvalks vai EPS oderējums ir redzami bojāts
- ir pakļauts spēcīgam triecienam (pat ja pēc tam tas var nebūt redzami bojāts).
- ir pārrauta šuve vai siksna
- tas ir pastāvīgi notraipīts (piemēram, ar taukiem, asfaltu, eļļām, krāsām u. c.).
- tas ir bijis pakļauts spēcīgam termiskam, kontakta vai berzes karstumam ar redzamām kušanas pazīmēm
- jūs nezināt pilnu tā pagātnes vēsturi

Ideālos glabāšanas apstākļos un ļoti reti lietojot, izstrādājums jānomaina ne vēlāk kā 10 gadus pēc izgatavošanas datuma.

PIEZĪME
Ārkārtējos apstākļos un apstākļos var būt nepieciešams izstrādājumu izmest pēc tā pirmās lietošanas reizes. Rupja apiešanās, trieciеni, mitrums un/vai apledojums samazina izstrādājuma izturību.

GARANTIJA
Divi gadi materiāla vai ražošanas defektiem. Garantija neattiecas uz parastu nolietojumu, oksidēšanos, nepareizu apkopi un citu lietošanu.

MARĶĒJUMI:
Informācija uz etiķetes (5. attēls)
1) Ražotājs
2) Izstrādājuma tips
3) Produkta nosaukums
4) Atbilstošie Eiropas tiesību akti,
5) Izcelsmes valsts,
6) Rūpīgi izlasiet un izprotiet lietošanas instrukciju,
7) Partijas numurs
8) Izmēra diapazons
9) Svars
10) Ražošanas mēnesis un gads (piemēram, 1/2019).
11) CE ir atbilstības zīme (ražojums atbilst attiecīgo ES tiesību aktu prasībām).
12) UIAA ir atbilstības zīme (ražojums atbilst attiecīgo UIAA tiesību aktu prasībām).
13) UKCA ir atbilstības zīme (ražojums atbilst attiecīgo UKCA tiesību aktu prasībām).
14) Drošības instrukcijas
15) Vieta individuālam ķiveres marķējumam

Etiķetes ir izvietotas redzamā vietā un ir salasāmas. Tās var atrasties dažādās vietās atkarībā no izstrādājuma izmēra un veida.

Šis individuālās aizsardzības līdzeklis ir izstrādāts saskaņā ar Eiropas Parlamenta un Padomes 2016. gada 9. marta Regulu (ES) 2016/425.
ES ATBILSTĪBAS DEKLARĀCIJA: www.ocun.com

LIETUVA

Šalmas sportiniam laipiojimui ir alpinizmui
Alpinistinis šalmas EN 12492 - naudojimo instrukcija
Nenaudokite šio gaminio prieš tai atidžiai neperskaitę šių instrukcijų.
Šiose instrukcijose pateikiama visa informacija, reikalinga teisingam naudojimui, laikymui ir priežiūrai. Bet koks kitoks naudojimas yra UŽDRAUSTAS ir gali sukelti rimtą nelaimingą atsitikimą, sužalojimą ar mirtį. Yra daug netinkamų šių gaminių naudojimo būdų ir tik kai kurie iš jų aprašyti šiose instrukcijose (perbrauktos iliustracijos). Gaminį gali naudoti tik kompetentingi ir atsakingi asmenys arba asmenys, kuriems tokie asmenys duoda tiesioginius nurodymus ir juos prižiūri. Naudotojas atsako už riziką, kuri gali kilti dėl tinkamo naudojimo būdo nesilaikymo.

NAUDOJIMAS
Šis šalmas yra specialiai sukurtas alpinizmui ir sportiniam laipiojimui.

Šis gaminys yra jūsų asmeninės saugos įrangos dalis. Rizika, susijusi su jo naudojimu, tenka naudotojui. Veikla aukštyje susijusi su rimta rizika ir galvos traumų pavojumi. Susižalojimo galimybės visiškai atmesti negalima.

Toliau pateikti nurodymai yra labai svarbūs siekiant užtikrinti optimalų šalmo naudojimą. Tačiau net ir jų perskaitymas negali visiškai pakeisti individualių naudotojų patirties, asmeninės atsakomybės ir atsargumo, susijusio su sportinio laipiojimo ir alpinizmo rizika. Šios instrukcijos neatleidžia šalmo naudotojo nuo asmeninės atsakomybės, susijusios su susijusia rizika. Šalmą rizikingoje veikloje gali naudoti tik apmokyti ir patyrę naudotojai arba naudotojai, prižiūrimi specialisto. Gamintojas neatsako už įvykius, kilusius dėl netinkamo gaminio naudojimo. Visa atsakomybė ir rizika tenka naudotojui. Jei gaminys naudojamas gelbėjimo veikloje arba kaip asmeninės apsaugos priemonės, rekomenduojama, kad naudotojas būtų susipažinęs su tos srities nacionaliniais standartais.

NUSTATYMAI
Kad šalmas būtų saugiai naudojamas, būtina jį sureguliuoti pagal naudotojo galvos matmenis. Tinkamai sureguliuotas šalmas su užsegtu smakro dirželiu ir sagtimi tinkamoje padėtyje galvos perimetro atžvilgiu tvirtai laikys šalmą ant galvos, kad dėvint jis neslystų iš vienos pusės į kitą ir nejudėtų. Tik optimaliai sureguliuotas šalmas užtikrins didžiausią įmanomą saugos lygį. Teisingai ir saugiai sureguliuoti šalmą galima tik tada, kai smakro dirželis užsegamas ir įtempiamas proporcingai naudotojo kaukolės apimčiai. Dirželiai neturi dengti ausų, o sagtis neturi liesti smakro. Tinkamai užsegtas smakro dirželis neturi spausti gerklų. Šalmas visada turi būti pritvirtintas prie galvos horizontalioje padėtyje, kad apsaugotų naudotojo kaktą.

1. Užsidėkite šalmą, kai dydžio reguliavimo sistema (galinė) yra atidarytoje padėtyje.
2. Užfiksuokite dydžio reguliavimo sistemą sukdami galinį ratuką (1 pav.).
3. Užsisekite smakro dirželio sagtį. Turite aiškiai girdėti sagties spragtelėjimo garsą. Įtempkite dirželį taip, kad sagtis liktų užfiksuota (2 pav.).
4. Sureguliuokite dirželio ilgį (2 pav.).
5. Patikrinkite, ar šalmas teisingai uždėtas ant galvos ir ar teisingai užfiksuota smakro dirželio sagtis bei dydžio reguliavimo sistema (gale). Jei šalmas tinkamai sureguliuotas, jis nejudės ant galvos iš vienos pusės į kitą. Kuo tiksliau sureguliuotas šalmas, tuo didesnis saugumo lygis (3 ir 4 pav.).

PATIKRINIMAS
Prieš kiekvieną naudojimą visada patikrinkite, ar gaminys yra nepriekaištingos būklės ir ar ant jo nėra nusidėvėjimo ar kitų pažeidimų požymių. Kilus menkiausiai abejonei, gaminį pakeiskite nauju.
Šalmas sukurtas taip, kad dalinai sugadintas ar pažeistas sugertų smūgio energiją. Todėl bet kokio stipraus smūgio paveikto šalmo negalima vėl naudoti, net jei pažeidimų nematyti.
Be reguliaraus tikrinimo prieš naudojimą ir po jo, šalmą bent kartą per 12 mėnesių turi nuodugniai patikrinti profesionaliai kvalifikuotas asmuo. Profesionalus patikrinimų dažnumas priklauso nuo diržo naudojimo tipo ir intensyvumo. Siekiant geriausiai apžvelgti įrangos naudojimą, rekomenduojama visas įrangos sudedamąsias dalis priskirti tik vienam naudotojui, kuris gerai žino įrangos istoriją. Apžiūros ataskaita turėtų būti įrašyta į gaminio registracijos žurnalą. Išsamią informaciją apie reguliarų atskirų asmeninių apsaugos priemonių tikrinimą galima rasti tinklalapiuose www.ocun.com.

MATERIALAI
Naudojamos medžiagos nesukelia alerginių reakcijų, padidėjusio jautrumo ar odos dirginimo.
Užpildas: EPS - didelio tankio polistirenas.
Korpusas: ABS - akrilonitrilo-butadieno stirenas.

LAIKYMAS IR TRANSPORTAVIMAS
Transportuoti ir sandėliuoti nerekomenduojama jokio konkretaus tipo pakuotė. Tačiau gaminius (medžiagą) būtina saugoti nuo tiesioginių saulės spindulių, cheminių medžiagų, tiesioginio karščio ir mechaninių pažeidimų. Geriausia produktą laikyti sausoje, tamsioje ir šaltoje aplinkoje, o palaidą - be transportavimo pakuotės.

PRIEŽIŪRA
Draudžiama atlikti pakeitimus ir remontą ne Ocún prekės ženklo gamykloje. Naudotojui leidžiama pakeisti vidinį paminkštinimą tik kartu su šalmu pateiktu atsarginiu paminkštinimu.

VALYMAS IR DEZINFEKAVIMAS
Valymas ir dezinfekavimas: Užterštus gaminius valykite šaltu arba šiltu vandeniu iki 30 °C temperatūros arba švelniu muilo tirpalu (po to kruopščiai nuplaukite švariu vandeniu). Džiovinkite pavėsingoje ir gerai vėdinamoje vietoje, venkite tiesioginių saulės spindulių. Valyti ir dezinfekuoti cheminėmis medžiagomis draudžiama, nes tai gali rimtai pakenkti gaminiui.

CHEMINIŲ JUNGINIŲ POVEIKIS
Būtinai reikia vengti sąlyčio su cheminiais junginiais (cheminėmis medžiagomis), ypač su rūgštimis ir šarmais. Rūgščių padaryta žala optiškai nematoma. Gaminius, turėjusius sąlytį su rūgštimis (pvz., automobilių akumuliatorių rūgštimi), būtina nedelsiant nustoti naudoti.
Ant gaminio draudžiama naudoti dangas, tirpiklius, klijus, klijus ar lipnias etiketes.

NAUDOJIMO TRUKMĖ IR IŠĖMIMAS IŠ NAUDOJIMO
Gaminių naudojimo trukmei turi įtakos daugelis veiksnių, pavyzdžiui, naudojimo dažnumas ir būdas, laikymo būdas, klimato sąlygos ir pan.
Gaminį visada reikia pakeisti, jei:
- apvalkalas arba EPS įdėklas yra akivaizdžiai pažeistas
- patiria stiprų smūgį (net jei po to jis gali būti akivaizdžiai nepažeistas)
- trūkusi siūlė arba diržėlis
- jis yra nuolat suteptas (pvz., riebalais, asfaltu, alyva, dažais ir pan.)
- buvo veikiamas stipraus terminio, kontaktinio ar trinties karščio, matomi lydymosi pėdsakai
- nežinote visos jo praeities istorijos

Esant idealioms laikymo sąlygoms ir labai retam naudojimui, gaminį reikėtų pakeisti ne vėliau kaip per 10 metų nuo pagaminimo datos.

PASTABA
Esant ypatingoms aplinkybėms ir sąlygoms, gaminį gali tekti išmesti po pirmojo naudojimo. Grubus tvarkymas, smūgiai, drėgmė ir (arba) apledėjimas sumažina gaminio tvirtumą.

GARANTIJA
Dvejų metų garantija dėl medžiagų ar gamybos defektų. Įprastam nusidėvėjimui, oksidacijai, netinkamai priežiūrai ir kitokiam naudojimui garantija netaikoma.

ŽENKLINIMAI:
Informacija etiketėje (5 pav.)
1) Gamintojas
2) Gaminio tipas
3) Gaminio pavadinimas
4) Atitinkami Europos teisės aktai,
5) Kilmės šalis,
6) Atidžiai perskaitykite ir supraskite naudojimo instrukciją,
7) Partijos numeris
8) Dydžio diapazonas
9) Svoris
10) Pagaminimo mėnuo ir metai (pvz., 1/2019)
11) CE - atitikties ženklas (gaminys atitinka atitinkamų ES teisės aktų reikalavimus)
12) UIAA yra atitikties ženklas (gaminys atitinka atitinkamų UIAA teisės aktų reikalavimus)
13) UKCA yra atitikties ženklas (gaminys atitinka atitinkamų UKCA teisės aktų reikalavimus)
14) Saugos instrukcijos
15) Vieta individualiam šalmo žymėjimui

Etiketės yra matomoje vietoje ir yra įskaitomos. Priklausomai nuo gaminio dydžio ir tipo, jos gali būti skirtingose vietose.

Ši asmeninė apsaugos priemonė sukurta pagal 2016 m. kovo 9 d. Europos Parlamento ir Tarybos reglamentą (ES) 2016/425.
ES ATITIKTIES DEKLARACIJA: www.ocun.com